DYNA

200/300/400

DUMP

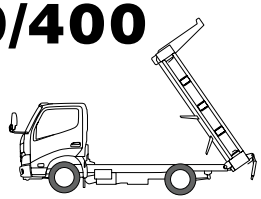

2.0/3.0/4.0 ton

View Cars

2024年10月

安心・安全で先を行く。働きやすさで群を抜く。

写真は10尺デッキ・高床・3.0トン積。ボディカラーはホワイト＜058＞（鳥居：Aタイプ）。“Sパッケージ”装着車。　車型番号 6　■写真は合成です。

Points For You

Point
01
▶ すみずみまで使い勝手を追求した
室内のレイアウト。

Point
02
▶ 毎日稼働するトラックだからこそ
高水準の安心と安全を。

Point
03
▶ 誰もが安心して運転席に座れる
良好な視界。

Point
04
▶ 環境面でも、経済性でも貢献。
最新技術を駆使したエンジン/シャシー。

Point
05
▶ 豊富なラインアップ。
その仕事、積荷にふさわしい一台を。

Point
06
▶ 多彩な現場にきめ細かく対応する
TECS「ダンプ」シリーズ。

DESIGN

力強さの中に、躍動感ある洗練されたフォルム。
働く人への安心感、街に溶け込む親しみやすさを表現しました。

写真は10尺デッキ・高床・2.0トン積。ボディカラーはホワイト＜058＞（鳥居：Aタイプ）。"Sパッケージ"装着車。　車型番号 5　■写真は合成です。

ドライバー第一を徹底。快適性でも選ばれるダンプへ。

写真は10尺デッキ・高床・2.0トン積の室内。ボディカラーはホワイト＜058＞。“Sパッケージ”装着車。灰皿（運転席・助手席）、室内LED灯（手元スイッチ付）はメーカーオプション。

USABILITY

メーター類の視認性。イージードライブに配慮した操作性。
乗る人みんなが心地よい運転環境が、ここに。

写真は10尺デッキ・高床・2.0トン積の室内。ボディカラーはホワイト＜058＞。“Gパッケージ”装着車。助手席SRSエアバッグ、
助手席プリテンショナー機構付シートベルト、助手席シートベルト非着用警告灯、助手席アシストグリップ（2個）はセットでメーカーオプション。

狭い街中での走行や、縦列駐車もスムーズ
▶取り回しラクラクの最小回転半径

主に市街地を走る小型トラック。取り回しの良さは、運転しやすさの大きなポイントです。狭い道路の走行や縦列駐車などにも安心な、軽自動車並の最小回転半径を実現しています。

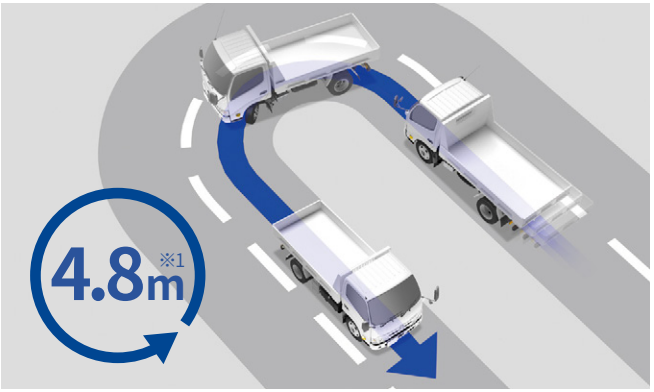

※1:2WD・標準キャブ・フルジャストロー・195/75R15タイヤ装着車

スムーズな坂道発進をアシスト
▶ESスタート MT車（“Sパッケージ”選択時）

コンピューター制御によって、ブレーキペダルから足を離しても制動力をそのままキープ。発進操作で自動的にブレーキを解除し、スムーズな坂道発進をアシストします。

ESスタートスイッチ

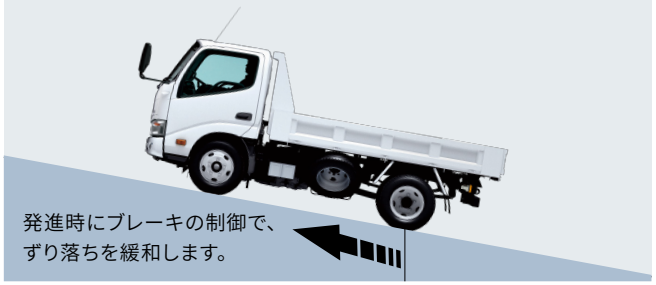

＊ESスタートは車両を一時的に停車させる機能です。クルマから離れる時や停車時間が長くなる場合には必ずパーキングブレーキをご使用ください。　■イラストはイメージです。

いっそうの見やすさ・分かりやすさを追求
▶コンビネーションメーター 全車

メーター類の大型化、より見やすいフォントの採用、各種インジケーターサイズの拡大など表示の細部を見つめ直し、さらなる判読性の向上を目指しました。

AT車

運転情報の取得や表示を手元で操作
▶ステアリングスイッチ 全車

各種車両情報をはじめ、平均燃費、瞬間燃費といった省燃費運転状況の確認などの操作をステアリングから手を離さず直感的に行えます。さらに、携帯電話などと連携してハンズフリーで通話できる機能も採用しています。

カラー化、大型化でより視認性の高いデザインに
▶マルチインフォメーションディスプレイ 全車

燃料計、水温計、ATシフトポジションなど、さまざまな情報をドライバーに提供するマルチインフォメーションディスプレイ。画面には、4.2インチのTFTカラー液晶モニターを採用しました。運転に必要な情報をカラー・高コントラストのより見やすい表示で伝達します。

■写真の計器盤は機能説明のために各ランプを点灯させたもので、実際の走行状態を示すものではありません。

■省燃費運転の状況をお知らせ。「エコアンビエント表示」

■クリーニング時期を把握できる「DPRすす堆積量」

■車両コンディションやメンテナンス時期を積極的に告知

抜群の耐久性と優れた操作性を両立した、ダンプ機構

過酷な使用状況でも、群を抜く耐久性
▶ガーウッド式ダンプ機構 全車（除く高床3転ダンプ）

シンプルな構造で高いねじり剛性を確保し、高い耐久性を誇るダンプ機構。高効率な油圧ポンプ一体式PTO（パワー・テイク・オフ）による、パワフルでスムーズな作動も実現。

自然な操作感覚で、効率アップ
▶ダンプレバー 全車

操作を前後方向とすることで、自然な動作感覚を実現。現場での微妙な操作にもレスポンスよく応え、作業効率をアップします。

力強く、スムーズな作動を発揮
▶油圧ポンプ一体式PTO（パワー・テイク・オフ） 全車

エンジンパワーを効率よくダンプ機構に伝達。パワフル&スムーズな作動と優れた耐久性を発揮する、コンパクトな油圧ポンプ一体式PTOを採用。また、オートマチック車には、ワンタッチでON/OFF可能なPTOスイッチを装備しました。

PTOスイッチ

開放感あるキャビンには、使いやすさへの工夫満載の装備が充実。

写真は10尺デッキ・高床・2.0トン積の室内。ボディカラーはホワイト<058>。“Sパッケージ”装着車。助手席SRSエアバッグ、助手席プリテンショナー機構付シートベルト、助手席シートベルト非着用警告灯、助手席アシストグリップ（2個）はセットでメーカーオプション。灰皿はメーカーオプション。

室内をより快適に保つ多彩な収納スペース、
各種スイッチの最適配置など、
すみずみまで行き届いた、扱いやすさへの工夫。
乗ることのうれしさまで考慮したダンプが、ここに。

乗員一人ひとりの快適さを配慮
▶空調システム

どこの座席に座っている乗員にも快適さが行き届くよう、風量や風向きなどを配慮した空調システムです。コントロールパネルには夜間でも見やすい透過照明式を採用しています。

シフトレバーも乗員の移動に便利な可倒式
▶可倒式シフトレバー

全車

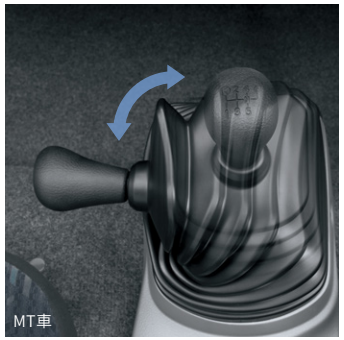

標準設定車型　メーカーオプション設定車型

キーを取り出さずに施錠と解錠ができる

▶スマートエントリー＆スタートシステム 全車

スマートキーをポケットなどに携帯していれば、キーを取り出すことなく、ドアの施錠・解錠が可能。また、エンジンの始動もブレーキを踏みながらエンジンスイッチを回すだけ。ランプの点滅で施錠・解錠が確認できるアンサーバック機能付です。加えて、盗難防止システムにも対応。乗り降りが頻繁な作業にたいへん便利です。

スマートキー

エンジンスイッチ

⚠ ■植込み型心臓ペースメーカー等の機器をご使用の方は、電波によりそれらの機器に影響を及ぼすおそれがありますので、車両に搭載された発信機から約22cm以内に植込み型心臓ペースメーカー等の機器を近づけないようにしてください。電波発信を停止することもできますので販売店にご相談ください。
■スマートエントリーは、株式会社ユーシンの商標です。

交通情報の確認に、休憩時間の音楽に

▶オーディオ

AM/FM＋2スピーカー 全車
Bluetooth®対応（ハンズフリー）、USB＋AUX端子付、デジタル時計＆タイマー・アラーム機能内蔵

▶アクセサリーソケット（24V）
全車

▶タコグラフ
全車

IDコード一致で、エンジン始動

▶盗難防止システム（イモビライザーシステム） 全車

マスターキー、およびサブキーに信号発信機を内蔵し、登録されたキー以外ではエンジンを始動できないようにした盗難防止システムです。キーに内蔵されたIDコードとイモビライザーECUに記憶されたIDコードが一致すれば、エンジンが始動します。

▶アッパーボックス
全車（除く助手席SRSエアバッグ選択時）

▶助手席オープントレイ
全車

▶カップホルダー付
センターシートバックトレイ
2WD車（“Sパッケージ”選択時）

▶フロントドアポケット
全車

▶運転席側フェンダー滑り止めマット
全車

スイッチ部
▶排気ブレーキ
全車

▶運転席・助手席ボトルホルダー
全車　※写真は運転席

▶フック（2個）
全車

▶センターオープントレイ
全車

▶運転席シートバックポケット
全車

▶コートフック（2個）
全車

▶助手席サンバイザー
全車

▶灰皿（運転席・助手席）
全車
※写真は運転席ドア

▶室内LED灯（手元スイッチ付）
全車（“Sパッケージ”選択時）

標準設定車型　メーカーオプション設定車型

PERFORMANCE

扱いやすさも、クリーンも、そしてコスト削減も。
これからのダンプにふさわしい「高性能」を目指しました。

写真は10尺デッキ・高床・3.0トン積。“Gパッケージ”装着車。
ボディカラーはホワイト＜058＞（鳥居：Aタイプ）。
ホワイトのクリアランスソナーセンサー色はメーカーオプション。　車型番号 6　■写真は合成です。

独創のクリーンディーゼル技術を中心に、低燃費・省燃費を追求。

平成27年度 燃費基準達成車
排出ガス記号2KG-車

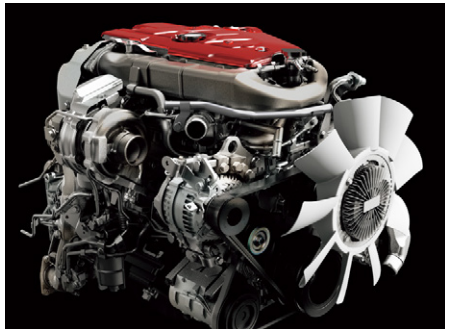

▶N04C-WD

総排気量	4.009L
最高出力(ネット)	110kW(150PS)/2,380r.p.m.
最大トルク(ネット)	440N•m(44.9kgf•m)/1,300-2,380r.p.m.

▶N04C-VU

総排気量	4.009L
最高出力(ネット)	132kW(180PS)/2,700r.p.m.
最大トルク(ネット)	470N•m(47.9kgf•m)/1,400-2,600r.p.m.

最新技術を駆使した「DPR※1-Ⅱ」の搭載によって
「平成28年(ポスト・ポスト新長期)排出ガス規制」に適合。排出ガスのさらなるクリーン化に加え、
尿素フリーによる規制値クリアで経済面でのメリットも大きくなっています。※1.DPR：Diesel Particulate active Reduction system

適合車

進化したDPRシステムで排出ガスのさらなるクリーン化を達成
高性能触媒DPR-Ⅱ搭載

PM※2(すす)を捕集する高耐熱性セラミックフィルターに、NOx※3を低減する酸化触媒を採用したDPRが進化。高温域のNOxを浄化するSCR※4ユニットと燃料添加弁を追加することで、尿素水を使用せずに「平成28年(ポスト・ポスト新長期)排出ガス規制」をクリアしました。

※2.PM：Particulate Matter(粒子状物質)　※3.NOx：Nitrogen Oxide(窒素酸化物)
※4.SCR：Selective Catalytic Reduction

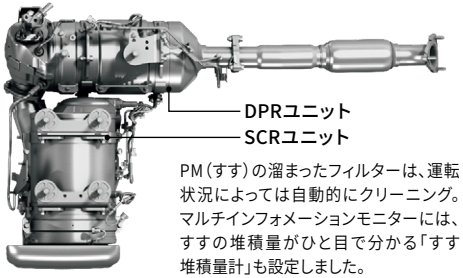

PM(すす)の溜まったフィルターは、運転状況によっては自動的にクリーニング。マルチインフォメーションモニターには、すすの堆積量がひと目で分かる「すす堆積量計」も設定しました。

＊イラストはL字DPR-Ⅱ

すす堆積量計

排出ガス浄化スイッチ(触媒浄化用)

運転状況によっては触媒の自動クリーニングが行われても、インジケーターランプが点滅する場合があります。その際は、車両を停止して運転席手元の排出ガス浄化スイッチを押してください。ランプが点滅し、手動クリーニングが完了後消灯します。なお、インジケーター点灯時にスイッチを押さない場合は、一定距離走行後に警告ブザーでお知らせします。

燃料の高圧噴射化で、燃焼効率がさらにアップ
コモンレール式燃料噴射システム

インジェクター手前にコモンレール(蓄圧室)を設け、燃料を高圧噴射して微粒化。空気との混合促進によって燃焼効率を高める機構。噴射回数、噴射時期、噴射量の最適制御によって、排出ガス低減はもちろん、燃費や低速トルクの向上も実現しています。

よりきめ細かく、より的確にクリーン&低燃費を制御
エンジン協調制御コンピューター

各種センサーからの情報を、それぞれのシステムに的確にフィードバック。総合的にコントロールすることで、PM、NOxの低減を図っています。

綿密な電子制御で燃焼効率の向上を実現
電子制御可変ノズル式ターボチャージャー

ターボのノズル開度をエンジン回転数や負荷に応じてきめ細かく電子制御し、吸入空気量とEGR※5率を最適化することで燃焼効率の向上を促進。排出ガス中のPMやNOxを低減するとともに、低燃費を実現しています。

※5.EGR：Exhaust Gas Recirculation

大幅な低エミッションへ、高性能化を実施
クールEGR(排出ガス再循環)システム

排出される前のガスの温度を冷却して吸気に混合。燃焼室内に循環させることにより燃焼温度を下げ、NOxの排出を抑えるシステム。EGRバルブやEGRクーラーの性能強化によって、NOx低減を大幅に達成しました。

多彩なシステム・技術で省燃費運転をサポート。
低燃費エンジンとの組み合わせで、
どなたにも無理なく節約運転を実践していただけます。

優れた走行性と燃費性能を発揮
▶6速AT・6速MT・5速MT

低燃費とスムーズな発進・加速をもたらす6速AT。燃費節約に配慮したノーマルモード、力強い走りをもたらすパワーモード、2つの走行モードの選択が可能です。また、燃費性能に優れるほか、全域にわたって思いのままにパワーを操ることができる6速(2WD車)・5速(4WD車)のマニュアルトランスミッションを設定しています。

写真は6速AT

省燃費運転の実践をサポート
▶エコラン

MT車

MT車に標準装備のエコランは、省燃費運転を実践できるよう、支援するシステム。エコモードスイッチONで作動し、エンジンの出力制御によって燃費に不利な運転を抑制します。また、省燃費運転中は、マルチインフォメーションディスプレイの背景が青から黄緑に変化。燃料の節約が行われていることをドライバーに伝えます。

エコモードスイッチ

停車時にアイドリングを自動的に停止
▶アイドルストップシステム

全車

車両が渋滞や信号待ちなどでの停車時、エンジンを自動的にストップさせるシステム。ムダな燃料消費を抑えるとともに、排出ガスの低減を促進します。また、6速AT車では、発進時には、ブレーキから足を離すとエンジンが始動します。なお、スイッチ操作でキャンセルすることもできます。

標準設定車型　メーカーオプション設定車型

毎日のハードな仕事にゆとりで応える、信頼のシャシー。

強度・剛性を徹底追求した
▶頑強なシャシー

その細部にまでダンプに求められる耐久性と信頼性を追求。シャシーには、高い強度とねじり剛性を確保した専用のフレームを採用。また、高床ダンプには、より頑強な構造を持つハイボックスフレームを採用しています。

路面からの振動を効果的に吸収
▶大型液封キャブサスペンション 全車

液体の流動抵抗によって、路面からキャブに伝わる振動を効果的に吸収し、優れた乗り心地を実現する、大型液体封入キャブマウントを設定。不整地や路面の継ぎ目などからの細かい振動やノイズをカットします。

大型液封キャブサスペンションイメージイラスト

頑強さをどこまでも追求したシャシー。

過酷な使用環境下にあっても、現場の要求に的確に応える

タフさ、信頼性を確保しています。

確かな制動安定性で応える
▶前輪ディスクブレーキ

全車

前輪にディスクブレーキを採用。放熱効果の高いベンチレーテッド式のため耐フェード性にも優れ、常に安定した制動力を発揮します。

滑りやすい路面などでも高いトラクションを発揮。
安定走行を実現するビスカスカップリング式 4WD メカニズム。

2WD走行時

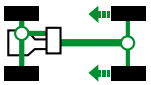

通常の路面状況では、前輪に駆動力が伝わらない2WD（FR）走行状態です。

4WD走行時

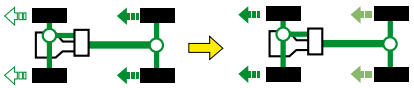

後輪がしっかりと路面をとらえている場合は、前輪に駆動力はほとんど伝わりません。

後輪が空転しはじめるとビスカスカップリング内部で摩擦力が発生し、適切は駆動力を前輪にも伝えます。

■4WDはあくまでも一般走行が目的で不整地、悪路走行を目的としてはおりません。

2WD・4WD 切り替えスイッチ
スイッチ操作で2WDと4WD走行の切り替えがワンタッチで行えます。

4WDインジケーター
（マルチインフォメーション内）

フリーホイールハブ
2WD走行時には前輪と前輪ドライブトレーンを切り離し、室内の騒音低減と燃費向上に貢献します。

標準設定車型　メーカーオプション設定車型

SAFETY

さまざまな場面での、事故のリスクを低減するために。
最先端テクノロジーの数々で支援します。

サポカーS ベーシック+
Safety Support Car S

ダイナ 200/300/400 ダンプ は「セーフティ・サポートカーS＜ベーシック＋＞」※です。

セーフティ・サポートカーS＜ベーシック＋＞（サポートカーS＜ベーシック＋＞）は、政府が交通事故防止対策の一環として普及啓発しているものです。
衝突被害軽減ブレーキやペダル踏み間違い時加速抑制装置など安全運転を支援する装置を搭載し、高齢者を含むすべてのドライバーの安全をサポートします。

※プリクラッシュセーフティ・前進誤発進抑制機能・低速衝突被害軽減機能装着車

■安全運転を支援する装置は、あくまで運転を支援する装置です。本機能を過信せず、必ずドライバーが責任を持って運転してください。

写真は10尺デッキ・高床・3.0トン積。ボディカラーはホワイト＜058＞（鳥居：Aタイプ）。“Gパッケージ”装着車。車型番号 6　■写真は作動イメージです。　■写真は合成です。

衝突回避のサポートに、うっかりミスの防止に。より高いレベルの安全を求めて。

写真は10尺デッキ・高床・3.0トン積。ボディカラーはホワイト＜058＞（鳥居：Aタイプ）。“Sパッケージ”装着車。　車型番号 6
■写真は作動イメージです。　■写真は合成です。

■前進誤発進抑制機能・低速衝突被害軽減機能は衝突被害軽減ブレーキが働くシステムですが、必ず止まることを約束するものではありません。
■道路状況、車両状態および天候状態等によっては作動しない場合があります。また、衝突の可能性がなくてもシステムが作動する場合もあります。詳しくは取扱書をご覧ください。
■安全運転を行う責任は運転者にあります。常に周囲の状況を把握し、安全運転に努めてください。
■ソナーの検知範囲、作動速度には限界があります。必ず車両周辺の安全を確認しながら運転してください。
■運転者自身で前進誤発進抑制機能・低速衝突被害軽減機能の衝突被害軽減ブレーキ制御を試すことはおやめください。

衝突回避を支援する歩行者対応のプリクラッシュセーフティをはじめ、
走行安定性を高めるサポートから、誤発進の抑制まで。
事故のリスクを減らす先進の安心・安全装備群を搭載しました。

アクセルを踏み間違えても衝突回避を支援
▶前進誤発進抑制機能
全車

コンビニなどの壁面ガラスもしっかり検知するソナーセンサーを車両前方に装備。マルチインフォメーションディスプレイ表示と警報音でドライバーに注意を喚起し、アクセルの踏み間違えによる衝突回避を支援します。

低速（10km/h以下）走行での衝突回避を支援
▶低速衝突被害軽減機能
全車

停車中にブレーキが緩んで車が動き出しても、前方の障害物を検知するとドライバーに注意を喚起。さらに距離が縮まるとエンジンの出力制御とブレーキ制御により衝突回避を支援します。

接近する障害物を検知してアラートでお知らせ
▶クリアランスソナー 全車

前方障害物との距離が近づくに従い警報音が断続音から連続音に変化。マルチインフォメーションディスプレイ表示とともにドライバーに知らせます。

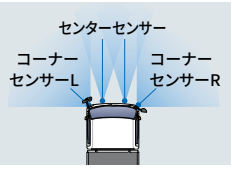

■クリアランスソナーの検知範囲はイメージです。

標準設定車型　メーカーオプション設定車型

衝突の回避や衝突時の被害軽減をサポート
▶プリクラッシュセーフティ 全車
(歩行者[昼夜]・自転車運転者[昼] 検知機能付衝突回避支援タイプ／ミリ波レーダー＋単眼カメラ方式)

前方の車両や歩行者(昼夜)、自転車運転者(昼)をミリ波レーダーと単眼カメラで検出。警報ブザーとマルチインフォメーションディスプレイ表示で衝突の可能性を知らせ、ブレーキを踏めなかった場合はプリクラッシュブレーキを作動させ、衝突回避または被害軽減をサポートします。プリクラッシュブレーキは歩行者や自転車運転者に対しては自車が約12~80km/hの速度域で作動し、たとえば、歩行者との速度差が約30km/hの場合には、衝突回避または被害軽減をサポートします。また、車両に対しては自車が約10km/h以上で作動。たとえば、停止車両に対し自車の速度が約50km/hの場合は、衝突回避または被害軽減をサポートします。

昼間、自転車運転者も検知。

昼間はもちろん、夜間の歩行者も検知。

ミリ波レーダー

単眼カメラ

■カメラ、レーダーの検知範囲はイメージです。

■道路状況、車両状態、天候状態およびドライバーの操作状態などによっては、作動しない場合があります。詳しくは取扱書をご覧ください。
■プリクラッシュセーフティはあくまで運転を支援する機能です。本機能を過信せず、必ずドライバーが責任を持って運転してください。
■数値は社内測定値。

滑りやすい路面などで走行安定性を確保
▶VSC※1[車両安定制御システム]&TRC※2[トラクションコントロール] 全車

VSCは、滑りやすい路面などで車両の横滑りをセンサーが感知し、各輪のブレーキとエンジン出力を制御することで車両の安定性を確保します。TRCは、滑りやすい路面での発進・加速時に駆動輪の空転を抑え適切な駆動力を確保して加速中の直進性、車両安定性をサポートします。

[VSC作動イメージ図]

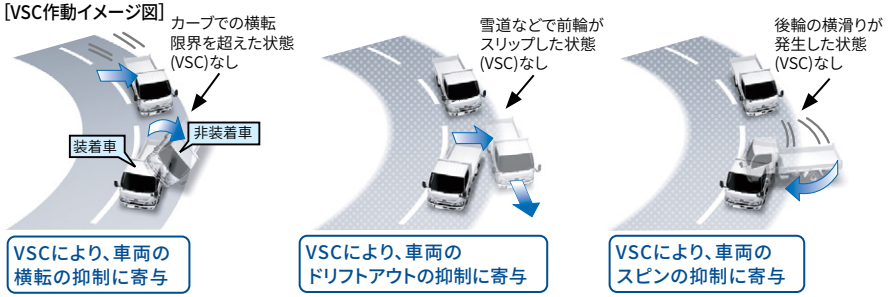

※1.VSC：Vehicle Stability Control　※2.TRC：Traction Control

積載状態に応じて、ブレーキを最適制御
▶EBD※3[電子制動力配分制御]機能付ABS※4 全車

制動時にタイヤのロックを防ぐABSに加え、最大積載量までの、積載状態に応じて前後輪への制動力配分を行うEBD機能を採用。後輪への荷重が少ない状態でもバランスのとれたブレーキ性能発揮に寄与します。

速度を落としながら
コントロール性の
確保をサポート

タイヤがロックすると
ハンドルを切っても
タイヤが滑るだけで
車両は曲がらない状態

[ABS 作動イメージ図]

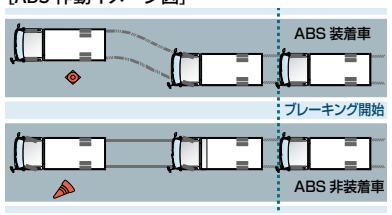

※3.EBD：Electronic Brake-force Distribution　※4.ABS：Anti-lock Brake System

車線逸脱の可能性をドライバーに伝える
▶レーンディパーチャーアラート 全車

道路上の白線（黄線）を単眼カメラで認識。ドライバーがウインカー操作を行わずに車線を逸脱した場合、マルチインフォメーションディスプレイの“車線注意”表示と警告ランプの点滅、ブザーによる警報で注意を喚起します。

[レーンディパーチャーアラート作動イメージ図]

■本システムは直線またはR250m以上のカーブを自車速度約60km/h超で走行時に作動。タイヤ外側の逸脱量が約0.3m以内で警報が出ます。
■本システムは道路状況、車両状態および天候状態などによっては、ご使用になれない場合があります。詳しくは取扱書をご覧ください。
■レーンディパーチャーアラートはあくまで運転補助機能です。本機能を過信せず、必ずドライバーが責任を持って運転してください。

軽い操作力で確実な制動を実現
▶電動パーキングブレーキ 全車

レバースイッチの引き上げ操作によってパーキングケーブルをモーターで牽引。軽い操作力で、環境に応じた最適な制動力で駐車できます。

＊電動パーキングブレーキを作動させるとモーター作動音がします。

万一の際にも、被害を最小限に
抑える衝突安全性能が充実。

衝突時のダメージ軽減へ向け全車に標準装備
▶運転席SRSエアバッグ 全車

万一の事故の際に前方からの強い衝撃を感知して作動、シートベルトの働きと合わせて乗員の頭や胸のダメージを軽減する運転席SRSエアバッグを標準装備※5。さらに、正面衝突時に乗員の拘束効果を高める運転席プリテンショナー機構付シートベルト、シートベルト非着用時に警告灯とブザーで知らせる運転席シートベルト非着用警告灯＆シートベルトリマインダーも全車標準装備。

■写真は機能説明のためSRSエアバッグが作動した状態をイメージしたものです。
※5. 助手席はメーカーオプション。
＊助手席SRSエアバッグ、助手席プリテンショナー機構付シートベルト、助手席シートベルト非着用警告灯、助手席アシストグリップ（2個）はセットでメーカーオプション。
＊SRSエアバッグおよびプリテンショナー機能は、衝突の条件によっては作動しない場合があります。
＊SRS（乗員保護補助装置）：Supplemental Restraint System
＊SRSエアバッグはシートベルトを補助する装置です。必ずシートベルトをご着用ください。
＊助手席SRSエアバッグ装着車においてチャイルドシートなどを助手席に装着する際には、後ろ向きにしないなど、ご注意いただきたい項目があります。詳しくは販売店におたずねください。

後続車の突入に備えた
▶大型リヤバンパー

高床ダンプ

後続車の突入に備えた大型リヤバンパーを装備することで、確かな衝突安全性能を追求しています。

＊一部設定のない車型もあります。

標準設定車型　メーカーオプション設定車型

日々の安全運行へ、いつ、どこにいても安心視界を確保。

写真は10尺デッキ・高床・3.0トン積。ボディカラーはホワイト＜058＞（鳥居：Aタイプ）。“S パッケージ”装着車。　車型番号 6　■写真は合成です。

夜間の、側方の、そして後方の視野・視界。

大切にしたのは、毎日の運行の中で

安心感につながる“見やすさ”の確保。

夜間の見えやすさ、見られやすさの向上に貢献

▶LEDヘッドランプ&
デイタイムランニングランプ

全車

前方を明るく照射しながら、省電力に寄与するLEDヘッドランプ、被視認性の向上に寄与するLEDデイタイムランニングランプを採用。また、先行車・対向車への眩惑防止に配慮し、車両姿勢の変化に応じて照射軸を調整できるヘッドランプレベリング機能も装備しています。

ヘッドランプレベリングスイッチ（マニュアル）

写真は標準キャブ

ヘッドライトの点灯忘れ、消し忘れを防止

▶コンライト
（ライト自動点灯・消灯システム） 全車

車外の明るさに応じてヘッドランプなどをオートで点灯・消灯。夕暮れ時やトンネルの続く山道などで便利です。

標準設定車型　メーカーオプション設定車型

目視しにくい後方の安全確認をサポート
▶バックカメラ&デジタルインナーミラー

全車

積荷時などに目視しにくい後方視界を確認するため、バックカメラの映像をモニター搭載のインナーミラーに映し出すシステム。ミラーの電源をONにすると後退時に「近接後方」が表示され、その状態からモニター切り替えスイッチを押すと走行時・停車時に「遠方後方」が表示されるようになります。また、ミラーの電源がOFFの場合も、後退時にはミラー左上画面に車両後方映像が表示され、後退操作の補助として役立ちます。

バックカメラ

モニター切り替えスイッチ

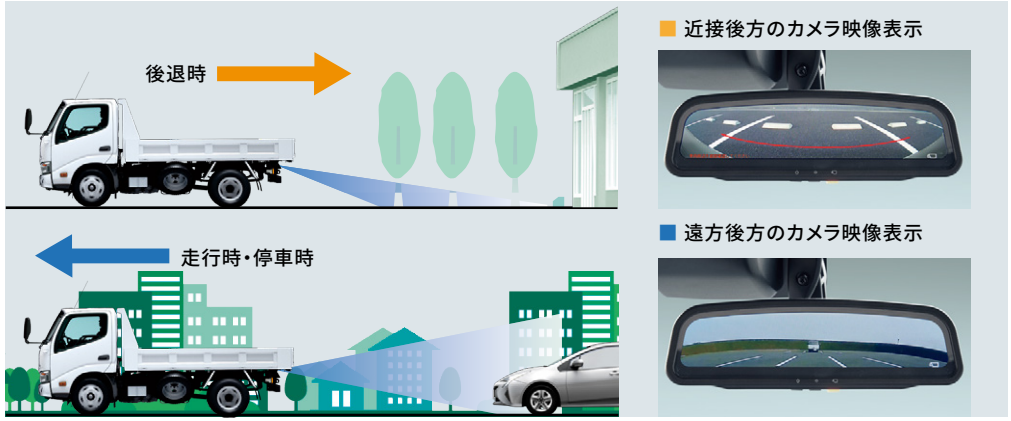

■カメラが映し出す範囲は限られており、実際より遠く見える場合があります。映像を過信せず、必ず車両周辺の安全を直接確認しながら運転してください。
■LED光源を使用した照明や電光掲示板などが映った場合は、映像がちらつく場合があります。使用状況により、太陽光線や照明等の直接光・反射光がモニターに入ると、モニター映像が見にくくなることがあります。
■近接後方、遠方後方のカメラ映像表示はイメージ画像です。車型によって表示画面が異なります。

大きな安心・安全につながる、

広く、見やすい視界のための装備・機能が充実しました。

後方の視野をさらに拡大
▶運転席手動式2面鏡式ミラー・助手席手動式ワイドビュー2面鏡式ミラー 全車

車両側面の視界エリアを大幅に拡大した2面鏡式ミラー。右・左折時の歩行者等の早期発見により、巻き込み事故防止などに効果を発揮します。また、助手席にはワイドビュー2面鏡式ミラーを採用。上側の視界が広く確保されるため、高い荷台を搭載している車両にも安心です。

助手席側

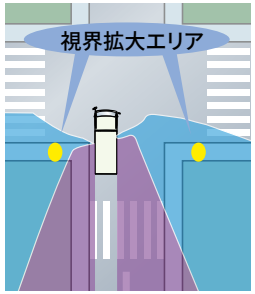

運転席側

安全へきめ細かく配慮した、多彩なミラー装備をオプションでご用意。

① 運転席電動格納式熱線2面鏡式ミラー・助手席電動格納式熱線ワイドビュー2面鏡式ミラー 全車
② 助手席電動格納式ワイドビュー2面鏡式ミラー 全車
③ 運転席・助手席手動式視界拡大ミラー 全車

熱線使用時

格納スイッチ
格納時

汚れや雪を落とし、常に良好な視認性を維持
▶ヘッドランプクリーナー 4WD車 2WD車

ヘッドランプに付着した泥などの汚れや、雪を落とすためのクリーナー。夜間、雨や雪でぬかるんだ道路を走行する際にもランプ表面をクリーンに保ち、良好な視界を維持することが可能です。

写真は標準キャブ

悪天候時も視認性を確保
▶LEDフロントフォグランプ 全車

霧など悪天候時の視認性確保に貢献するフォグランプをフロントバンパーに内蔵しています。

安心感ある視界確保に貢献
▶ワイドビューピラー 全車

強度を落とすことなく、左右のピラーの断面を極力細くすることによって視界の妨害角を少なくしたワイドビューピラー。歩行者や自転車などの視認をしやすくするとともに、開放感も向上させています。

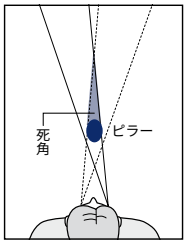

ワイドビューピラー概念図

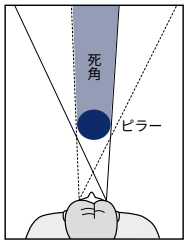

従来ピラー概念図

ピラーがあることにより、右目と左目に見えない範囲が生じます。ワイドビューピラーでは左右両視線で見ることにより、従来に比べ死角が少なくなり、運転席からのより確かな視界が確保できます。

標準設定車型　メーカーオプション設定車型

WIDE SELECTION

積荷や使用環境に合わせて選べる豊富なバリエーション。
運転免許制度にも対応した、最適な1台がきっと見つかります。

	キャブタイプ	駆動方式	エンジン出力	デッキの長さ	デッキの高さ	最大積載量(トン)	架装メーカー	掲載ページ	諸元表掲載ページ
標準ダンプ	標準キャブ	2WD	110kW (150PS)	10尺デッキ	フルジャストロー	2.0	極東開発工業	P19	P30
							新明和工業		
						3.0	極東開発工業		
							新明和工業		
					高床	2.0	極東開発工業	P20	
							新明和工業		
						3.0	極東開発工業		
							新明和工業		
					高床3転	2.0	極東開発工業		
							新明和工業		
		4WD	110kW (150PS)	10尺デッキ	フルジャストロー	2.0	極東開発工業	P21	
							新明和工業		
						2.6	極東開発工業		
						2.7	新明和工業		
TECS 9mm厚ダンプ	標準キャブ	2WD	110kW (150PS)	10尺デッキ	フルジャストロー	2.0	極東開発工業	P32～33	P40
							新明和工業		
						3.0	極東開発工業		
							新明和工業		
					高床	3.0	極東開発工業		
							新明和工業		
		4WD	110kW (150PS)	10尺デッキ	フルジャストロー	2.0	極東開発工業		
							新明和工業		
TECS 建設用ダンプ	標準キャブ	2WD	110kW (150PS)	10尺デッキ	フルジャストロー	2.0	極東開発工業	P34～35	P41～42
							新明和工業		
						3.0	極東開発工業		
							新明和工業		
		4WD	110kW (150PS)	10尺デッキ	フルジャストロー	1.75	極東開発工業		
							新明和工業		
						2.6	極東開発工業		
						2.7	新明和工業		
	ワイドキャブ	2WD	110kW (150PS)	11尺デッキ	高床	3.7	極東開発工業		
			132kW (180PS)			4.0	極東開発工業		
							新明和工業		
			110kW (150PS)		超低床タイプ	3.7	新明和工業		
TECS スライド式ダンプ	標準キャブ	2WD	110kW (150PS)	10尺デッキ	フルジャストロー	3.0	極東開発工業	P36～37	P42
							新明和工業		
							花見台自動車		
	ワイドキャブ	2WD	132kW (180PS)	11尺デッキ	高床	3.75	新明和工業		

新免許制度に対応した車型を多数ラインアップ

2017年3月より「準中型自動車免許」が新設され、
4輪車運転免許の車両区分が3区分から4区分に改正されました。

免許区分	最大積載量	車両総重量	乗車定員
大型免許	6.5トン以上	11トン以上	30人以上
中型免許	6.5トン未満　4.5トン以上	11トン未満　7.5トン以上	11人～29人
準中型免許	4.5トン未満　2.0トン以上	7.5トン未満　3.5トン以上	10人以下
普通免許	2.0トン未満	3.5トン未満	10人以下

■2007年6月から2017年3月までに、普通免許を取得されている方は、車両総重量5.0トン未満（5.0トン限定準中型免許）まで運転できます。また、2007年の改正前に、普通免許を取得されている方は、車両総重量8.0トン未満（8.0トン限定中型免許）までは運転できます。

「5.0トン限定準中型免許」を取得された方※1が運転できる
車両総重量の上限を5.0トン未満に設定した2.0トン積車

「準中型免許」を取得された方が運転できる
車両総重量の上限を7.5トン未満に設定した3.0～4.0トン積車※2

標準キャブ	車型番号
車両型式	
XZC600D-TWFMY	1
XZC600D-TWTMY	2
XZC630D-TMFMY	5
TECS型式	
XZC600D-VKEKXK	14
XZC600D-VSEKXK	
XZC675D-VKEKYK	19
XZC675D-VSEKYK	

ワイドキャブ	車型番号
TECS型式	
XZU702A-VKEKZQ	21
XZU702A-VSELZQ	23

※1　2007年6月から2017年3月までに、普通免許を取得されている方
※2　オプション装着や荷台架装などにより、車両総重量が7.5トンを超える場合は、最大積載量が減少することがあります。
●車両総重量の上限を7.5トン未満に設定した車型以外でも、車両総重量が7.5トン未満に収まる車両（2.0トン積車など）については、準中型免許での運転が可能です。

Diesel ／ 2WD ／フルジャストロー　10尺デッキ

▶ 主要装備掲載ページ：P28～P29　▶ 主要諸元掲載ページ：P30

写真および図面は10尺デッキ・フルジャストロー・2.0トン積。
ボディカラーはホワイト＜058＞（鳥居：Aタイプ）。　車型番号 3

■寸法図（単位：mm）　2KG-XZU600D-TWFMY 車型番号 3

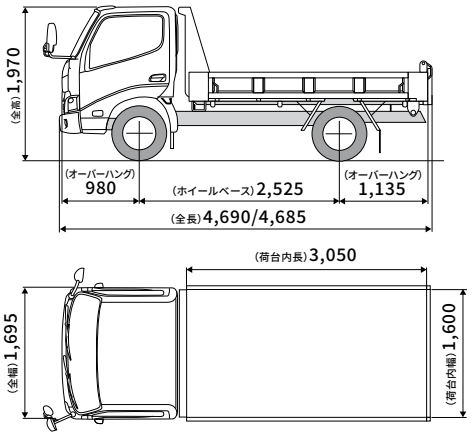

※全長の数値は、左：極東開発工業、右：新明和工業となります。

は車両総重量の上限が5.0トン未満に設定された車両

車型		最大積載量（トン）	エンジン出力	荷台内寸法 長さ×幅（mm） 乗車定員	荷台内高／床面地上高（mm）	架装メーカー	型　式	フロントサスペンション	トランスミッション	車型番号
2WD	フルジャストロー	2.0	110kW (150PS)	1,600 × 3,050	280 / 840	極東開発工業	2KG-XZC600D-TWFMY-K	リジッド	6MT	1
					280 / 845	新明和工業	2KG-XZC600D-TWFMY-S			
					280 / 845	極東開発工業	2KG-XZC600D-TWTMY-K	リジッド	6AT	2
						新明和工業	2KG-XZC600D-TWTMY-S			
					320 / 845	極東開発工業	2KG-XZU600D-TWFMY-K	リジッド	6MT	3
						新明和工業	2KG-XZU600D-TWFMY-S			
		3.0	110kW (150PS)	1,600 × 3,050	370 / 870	極東開発工業	2KG-XZU600D-TWFQY-K	リジッド	6MT	4
						新明和工業	2KG-XZU600D-TWFQY-S			

Diesel ／ 2WD ／高床・高床３転　10尺デッキ

▶ 主要装備掲載ページ：P28〜P29　▶ 主要諸元掲載ページ：P30

写真および図面は10尺デッキ・高床3転・2.0トン積。
ボディカラーはブルー＜8P0＞（鳥居：Eタイプ）。“Sパッケージ”装着車。　車型番号７

横方向にもダンプアップ可能なリンク式3転ダンプ機構

通常の後方に加え、左右両サイドの３方向にダンプアップが可能な３転ダンプ。狭い場所での作業に威力を発揮します。ダンプ機構には、段つき感のないスムーズなダンプアップができるリンク式を採用しています。

3転ダンプレバー

■寸法図（単位：mm）　2KG-XZU600D-TUFMY 車型番号７

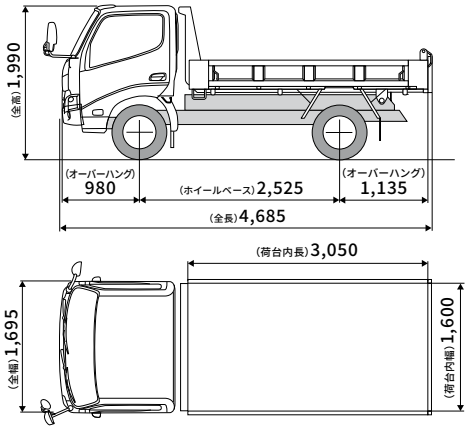

は車両総重量の上限が5.0トン未満に設定された車両

車型		最大積載量（トン）	エンジン出力	荷台内寸法 長さ×幅（mm） 乗車定員	荷台内高／床面地上高（mm）	架装メーカー	型　式	フロントサスペンション	トランスミッション	車型番号
2WD	高床	2.0	110kW (150PS)	1,600 × 3,050	280 / 975	極東開発工業	2KG-XZC630D-TMFMY-K	リジッド	6MT	5
					280 / 980	新明和工業	2KG-XZC630D-TMFMY-S			
		3.0	110kW (150PS)	1,600 × 3,050	370 / 975	極東開発工業	2KG-XZU630D-TMFQY-K	リジッド	6MT	6
					370 / 980	新明和工業	2KG-XZU630D-TMFQY-S			
	高床3転	2.0	110kW (150PS)	1,600 × 3,050	320 / 980	極東開発工業	2KG-XZU600D-TUFMY-K	リジッド	6MT	7
					320 / 975	新明和工業	2KG-XZU600D-TUFMY-S			

Diesel ／ 4WD ／フルジャストロー　10尺デッキ

▶ 主要装備掲載ページ：P28〜P29　▶ 主要諸元掲載ページ：P30

写真および図面は4WD・10尺デッキ・フルジャストロー・2.0トン積。
ボディカラーはホワイト＜058＞（鳥居：Aタイプ）。　車型番号 8

■寸法図（単位：mm）　2DG-XZU675D-TWMMY 車型番号 8

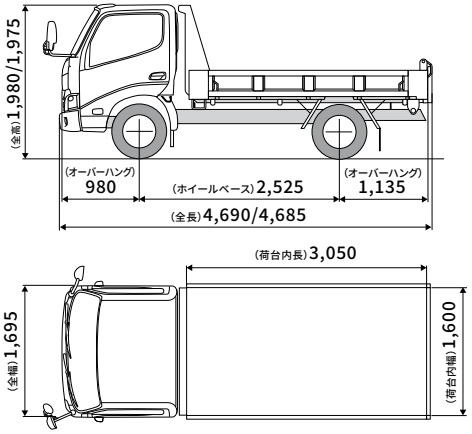

※全長・全高の数値は、左：極東開発工業、右：新明和工業となります。

車型		最大積載量（トン）	エンジン出力	荷台内寸法 長さ×幅（mm） 乗車定員	荷台内高／床面地上高（mm）	架装メーカー	型　式	フロントサスペンション	トランスミッション	車型番号
4WD	フルジャストロー	2.0	110kW (150PS)	1,600 × 3,050	320 / 865	極東開発工業	2DG-XZU675D-TWMMY-K	独立懸架	5MT	8
						新明和工業	2DG-XZU675D-TWMMY-S			
		2.6	110kW (150PS)	1,600 × 3,050	370 / 870	極東開発工業	2DG-XZU675D-TWMQY-K	独立懸架	5MT	9
		2.7		1,600 × 3,050	370 / 865	新明和工業	2DG-XZU675D-TWMQY-S			

Deck Variation

極東開発工業製

写真は10尺デッキ・フルジャストロー・2.0トン積。
ボディカラーはホワイト<058>（鳥居：Aタイプ）。 車型番号 3

鳥居／デッキフレーム

サイドゲート／リヤゲート

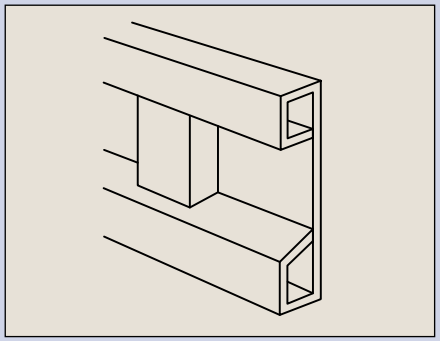

サイドゲート／リヤゲート形状

Deck Variation

新明和工業製

写真は10尺デッキ・フルジャストロー・2.0トン積。
ボディカラーはホワイト＜058＞（鳥居：Gタイプ）。　車型番号 3

鳥居／デッキフレーム

サイドゲート／リヤゲート

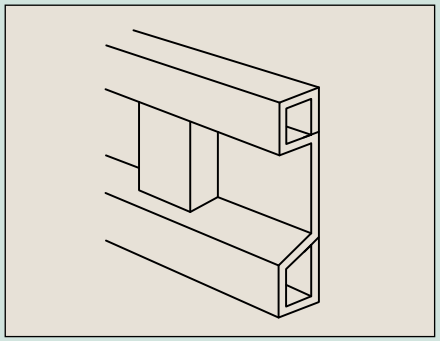

サイドゲート／リヤゲート形状

■ダンプ装備（荷台部分）&仕様一覧表

項目 ＼ 車型		標準ダンプ													
		2WD											4WD		
		10尺											10尺		
		フルジャストロー						高床				高床3転	フルジャストロー		
		2.0トン積		3.0トン積		2.0トン積		3.0トン積				2.0トン積	2.0トン積	2.6トン積 極東開発工業	2.7トン積 新明和工業
架装メーカー		極東開発工業／新明和工業											極東開発工業／新明和工業		
ダンプ角度		55°						60°				リヤ55° サイド50°	55°		
ダンプ機構		ガーウッド式						ガーウッド式				リンク式	ガーウッド式		
フレーム断面構造		フロントハーフボックス						ハイボックス				フロントハーフボックス	フロントハーフボックス		
車型番号		1／2／3			4			5			6	7	8		9
荷台タイプ		ポスト付		ポストレス		ポスト付		ポスト付			ポスト付	ポスト付	ポスト付		ポスト付
		標準装備		メーカーオプション※		標準装備		標準装備			標準装備	標準装備	標準装備		標準装備
荷台板厚	フロア (mm)	6.0		6.0		6.0		6.0			6.0	6.0	6.0		6.0
	フロントパネル (mm)	3.2		3.2		3.2		3.2			3.2	3.2	3.2		3.2
	サイドゲート (mm)	3.2		3.2		3.2		3.2			3.2	3.2	3.2		3.2
荷台仕様	リヤゲート (mm)	4.5		4.5		4.5		4.5			4.5	4.5	4.5		4.5
	鳥居形状	A 極東開発工業	G/J 新明和工業	C 極東開発工業	D 新明和工業	A 極東開発工業	G 新明和工業	A 極東開発工業	J 新明和工業	A 極東開発工業	G 新明和工業	E	A 極東開発工業	G 新明和工業	A 極東開発工業 / G 新明和工業
	プロテクター	有		無		有		有			有	有	有		有
	リヤゲートヒンジ高さ (mm)	120		120		120		120			120	120	120		120
	リヤフェンダー	スプラッシュガード		スプラッシュガード		スプラッシュガード		スプラッシュガード			スプラッシュガード	角型	スプラッシュガード		スプラッシュガード

＜注＞ 架装メーカー、架装機種により、形状・取付位置が異なります。 ☆シャシー重量の差異および架装オプションの追加により最大積載量が減トンする場合があります。
※メーカーオプションはご注文時に申し受けます。また、車型番号「1」はポストレスを選択した場合、持込み登録となります。

鳥 居 形 状

Aタイプ 極東開発工業

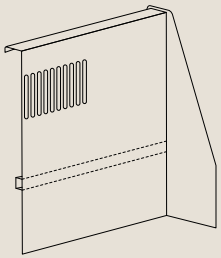

Cタイプ 極東開発工業

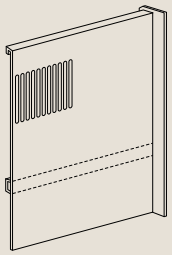

Dタイプ 新明和工業

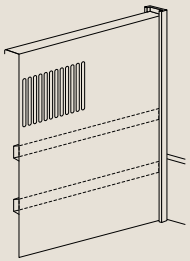

Eタイプ 極東開発工業・新明和工業

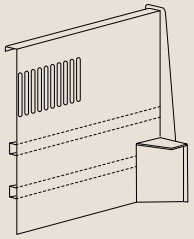

Gタイプ 新明和工業 (車型番号 3)

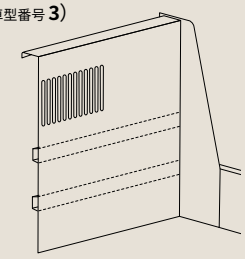

Jタイプ 新明和工業 (車型番号 1、2、5)

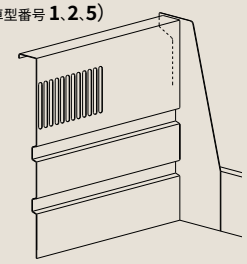

リヤフェンダー（スプラッシュガード）
フルジャストロー・高床

リヤフェンダー（角型） 高床3転

■ダンプ装備（荷台部分）&仕様一覧表

項目 ＼ 車型			標準ダンプ						
			2WD					4WD	
			10尺					10尺	
			フルジャストロー		高床		高床3転	フルジャストロー	
			2.0トン積	3.0トン積	2.0トン積	3.0トン積	2.0トン積	2.0トン積	2.6トン積 極東開発工業 / 2.7トン積 新明和工業
架装メーカー			極東開発工業／新明和工業					極東開発工業／新明和工業	
車型番号			1／2／3	4	5	6	7	8	9
コントロール関係	PTO連動式ダンプレバー	①	○	○	○	○	○	○	○
	PTOスイッチ+ダンプレバー	②	○（AT車）						
	3転ダンプ操作レバー	③					○		
	PTOインジケーター		○	○	○	○	○	○	○
ベセル装置関係	リヤゲート落下防止装置	④	○	○	○	○	○	○	○
	リヤゲート自動開閉装置	⑤	○	○	○	○	○	○	○
	ボディ跳ね上がり防止装置	⑥	○	○	○	○	○	○	○
	ロープフック	⑦	○	○	○	○	○	○	○
付属装置関係	安全棒（ボディ落下防止）	⑧	○	○	○	○	○	○	○
	スペアタイヤキャリア	⑨	○	○	○	○	○	○	○
	スコップ掛け	⑩	○	○	○	○	○	○	○
	大型リヤバンパー	⑪			○	○			

① PTO連動式ダンプレバー
全車

② PTOスイッチ
AT車

③ 3転ダンプ操作レバー
高床3転

④ リヤゲート落下防止装置
全車

⑤ リヤゲート自動開閉装置
全車

⑥ ボディ跳ね上がり防止装置
全車

⑦ ロープフック
全車

⑧ 安全棒
全車

⑨ スペアタイヤキャリア
高床・高床3転

⑨ スペアタイヤキャリア
フルジャストロー

⑩ スコップ掛け
全車

⑪ 大型リヤバンパー
高床

Package Option

コストパフォーマンスを追求した標準仕様。さらに、必要な装備を選びやすくパッケージ化した、
上級装備の“Gパッケージ”と充実装備の“Sパッケージ”を設定しました。

“G PACKAGE”

写真は10尺デッキ・高床・3.0トン積。
ボディカラーはホワイト＜058＞（鳥居：Aタイプ）。“Gパッケージ”装着車。　車型番号 6

“S PACKAGE”

写真は10尺デッキ・高床・3.0トン積。
ボディカラーはブルー＜8P0＞（鳥居：Aタイプ）。“Sパッケージ”装着車。　車型番号 6

標準仕様

写真は10尺デッキ・高床・3.0トン積。
ボディカラーはホワイト＜058＞（鳥居：Aタイプ）。　車型番号 6

■パッケージオプション装備比較一覧表

標準装備　メーカーオプション（ご注文時に申し受けます）

			“Gパッケージ”	“Sパッケージ”	標準仕様	
外装	LEDフロントフォグランプ					
	フロントグリル	メッキ		※1		※1：カラードバンパー+メッキバンパーガーニッシュとセットでメーカーオプションとなります。
		カラード				
	フロントバンパー	カラードバンパー+メッキバンパーガーニッシュ		※2		ホワイト〈058〉のカラードバンパーのクリアランスソナーセンサー色は、メーカーオプションでホワイトを選択できます。（標準色は黒）また、ブルー〈8P0〉とターコイズ〈766〉のカラードバンパーはクリアランスソナーセンサー色が標準色の黒のみとなります。 ※2：メッキフロントグリルとセットでメーカーオプション。
		カラード				
		グレー（材着色）				
	ウインドシールドガラス（熱線吸収グリーン）					
内装	バックパネルトリム					
	フルクォータートリム					
	フロア張り		カーペット	ビニールレザー	ビニールレザー	
	シルバー塗装インパネセンタークラスター					
	室内LED灯（手元スイッチ付）					
シート	シートバックサスペンション付運転席シート					ワイドキャブはシートクッションサスペンションとなります。
	ランバーサポート（運転席）					
	シート表皮	プリントトリコット				
		ビニールレザー				
	助手席分割式シート＆センターシートバックトレイ（カップホルダー付）					4WD車は一体式シートとなり、センターシートバックトレイは装着されません。
メカニズム	ESスタート［坂道発進補助装置］（MT車のみ）					

■「メーカーオプション」はご注文時に申し受けます。メーカーの工場で装着するため、ご注文後はお受けできませんのでご了承ください。　■パッケージオプションは車両により装着できない場合があります。
●“Gパッケージ”、“Sパッケージ”はグレード名称ではありません。

“Gパッケージ”の主な標準装備

▶カラードバンパー+メッキバンパーガーニッシュ＆メッキフロントグリル／LEDフロントフォグランプ

▶助手席分割式シート＆センターシートバックトレイ

▶シルバー塗装インパネセンタークラスター

▶室内LED灯（手元スイッチ付）

▶ESスタート
［坂道発進補助装置］（MT車のみ）

“Sパッケージ”の主な標準装備

▶カラードフロントバンパー＆カラードフロントグリル

			車型	標準キャブ							備考
				2WD					4WD		
				10尺デッキ							
				フルジャストロー		高床		高床3転	フルジャストロー		
				2.0トン積	3.0トン積	2.0トン積	3.0トン積	2.0トン積	2.0トン積*1	2.6/2.7トン積	
			車型番号	1、2、3	4	5	6	7	8	9	
安全	プリクラッシュセーフティ (歩行者[昼夜]・自転車運転者[昼]検知機能付衝突回避支援タイプ/ミリ波レーダー+単眼カメラ方式)		▶P15	■	■	■	■	■	■	■	
安全	レーンディパーチャーアラート		▶P15	■	■	■	■	■	■	■	
安全	前進誤発進抑制機能・低速衝突被害軽減機能・クリアランスソナー		▶P14	■	■	■	■	■	■	■	
安全	EBD[電子制動力配分制御]機能付ABS		▶P15	■	■	■	■	■	■	■	
安全	VSC[車両安定制御システム](TRC[トラクションコントロール]付)		▶P15	■	■	■	■	■	■	■	
安全	パーキングブレーキ	電動	▶P15	■	■	■	■	■	■	■	
安全	パーキングブレーキ	手動		□	□	□	□	□	□	□	“Gパッケージ”を選択した場合、装着できません。
安全	SRSエアバッグ	運転席	▶P15	■	■	■	■	■	■	■	
安全	SRSエアバッグ	助手席	▶P15	□	□	□	□	□	□	□	助手席プリテンショナー機構付シートベルト、助手席シートベルト非着用警告灯、助手席アシストグリップ(2個)とセットでメーカーオプション。
安全	プリテンショナー機構付シートベルト	運転席		■	■	■	■	■	■	■	
安全	プリテンショナー機構付シートベルト	助手席		□	□	□	□	□	□	□	助手席SRSエアバッグ、助手席シートベルト非着用警告灯、助手席アシストグリップ(2個)とセットでメーカーオプション。
安全	ELR付3点式フロントシートベルト(中央席は2点式)			■	■	■	■	■	■	■	
安全	運転席アジャスタブルショルダーベルトアンカー			■	■	■	■	■	■	■	
安全	大型リヤバンパー		▶P15			■	■				
安全	FUP[フロント・アンダーラン・プロテクター]			■	■	■	■	■	■	■	
外装	ウインドシールドガラス(熱線吸収グリーン)			■	■	■	■	■	■	■	
外装	チルトキャブ(手動チルト)			■	■	■	■	■	■	■	
外装	フロントグリル	カラード	▶P27	■	■	■	■	■	■	■	“Gパッケージ”を選択した場合、装着できません。
外装	フロントグリル	メッキ	▶P27	□	□	□	□	□	□	□	“Gパッケージ”を選択した場合、装着されます。 また、“Sパッケージ”選択時のみカラードバンパー＋メッキバンパーガーニッシュとセットでメーカーオプション装着可能です。
外装	フロントバンパー	グレー(材着色)		■	■	■	■	■	■	■	“Gパッケージ”“Sパッケージ”を選択した場合、装着できません。
外装	フロントバンパー	カラード("Sパッケージ "選択時のみ)	▶P27	■	■	■	■	■	■	■	ホワイト〈058〉のカラードバンパーのクリアランスソナーセンサー色は、メーカーオプションでホワイトを選択できます。(標準色は黒) また、ブルー〈8P0〉とターコイズ〈766〉のカラードバンパーは、クリアランスソナーセンサー色が標準色の黒のみとなります。
外装	フロントバンパー	カラードバンパー +メッキバンパーガーニッシュ	▶P27	□	□	□	□	□	□	□	“Gパッケージ”を選択した場合、装着されます。 また、“Sパッケージ”選択時のみメッキフロントグリルとセットでメーカーオプション装着可能です。
外装	架装用ルーフボルト			■	■	■	■	■	■	■	
外装	ドアステップ			■	■	■	■	■	■	■	
外装	キー付燃料タンク			■	■	■	■	■	■	■	
外装	牽引フック	フロント		□	□	□	□	□	□	□	
外装	牽引フック	フロント・リヤ		□	□	□	□	□	□	□	
視界	バックカメラ&デジタルインナーミラー		▶P17	■	■	■	■	■	■	■	
視界	LEDヘッドランプ&デイタイムランニングランプ		▶P16	■	■	■	■	■	■	■	
視界	コンライト(ライト自動点灯・消灯システム)		▶P16	■	■	■	■	■	■	■	
視界	光軸調整用ヘッドランプレベリング機能(マニュアル)		▶P16	■	■	■	■	■	■	■	
視界	LEDフロントフォグランプ		▶P17	□	□	□	□	□	□	□	“Gパッケージ”を選択した場合、装着されます。また、単独での装着も可能です。
視界	ヘッドランプクリーナー		▶P17	□	□	□	□	□	■	■	寒冷地仕様を選択した場合は、装着されます。
視界	アウトサイドミラー&ステー	運転席手動式2面鏡式ミラー・助手席手動式ワイドビュー2面鏡式ミラー	▶P17	■	■	■	■	■	■	■	
視界	アウトサイドミラー&ステー	運転席電動格納式熱線2面鏡式ミラー・助手席電動格納式熱線ワイドビュー2面鏡式ミラー	▶P17	□	□	□	□	□	□	□	
視界	アウトサイドミラー&ステー	助手席電動格納式ワイドビュー2面鏡式ミラー	▶P17	□	□	□	□	□	□	□	
視界	アウトサイドミラー&ステー	運転席・助手席手動式視界拡大ミラー	▶P17	□	□	□	□	□	□	□	
視界	アウトサイドミラー&ステー	運転席手動式視界拡大ミラー・助手席手動式ワイドビュー2面鏡式ミラー	▶P17	□	□	□	□	□	□	□	
視界	アウトサイドミラー&ステー	運転席手動式視界拡大ミラー・助手席電動格納式ワイドビュー2面鏡式ミラー	▶P17	□	□	□	□	□	□	□	
視界	ワイドビューピラー		▶P17	■	■	■	■	■	■	■	
計器盤	4.2インチカラーTFTマルチインフォメーションディスプレイ		▶P7	■	■	■	■	■	■	■	
計器盤	シートベルト非装着用警告灯	運転席		■	■	■	■	■	■	■	
計器盤	シートベルト非装着用警告灯	助手席		□	□	□	□	□	□	□	助手席SRSエアバッグ、助手席プリテンショナー機構付シートベルト、助手席アシストグリップ(2個)とセットでメーカーオプション。
計器盤	タコグラフ(1日用・1週間用)		▶P9	□	□	□	□	□	□	□	ラジオレス仕様を選択した場合、タコグラフは装着できません。

*1:シャシー重量の差異および架装オプションの追加により最大積載量が減トンする場合があります。　※車型番号9の最大積載量の数値は、左:極東開発工業製、右:新明和工業製となります。

	車型		標準キャブ							備考
			2WD					4WD		
			10尺デッキ							
			フルジャストロー		高床		高床3転	フルジャストロー		
			2.0トン積	3.0トン積	2.0トン積	3.0トン積	2.0トン積	2.0トン積*1	2.6/2.7トン積	
	車型番号		1、2、3	4	5	6	7	8	9	
操作性	ステアリングスイッチ(マルチインフォメーションディスプレイ、Bluetooth®対応〈ハンズフリー〉)	▶P7	■	■	■	■	■	■	■	ラジオレス仕様を選択した場合、ハンズフリースイッチは装着されません。また、ハンズフリーのレス仕様も選択できます。
操作性	チルト&テレスコピックステアリング		■	■	■	■	■	■	■	
操作性	間欠ワイパー		■	■	■	■	■	■	■	
操作性	可倒式シフトレバー	▶P8	■	■	■	■	■	■	■	
操作性	パワーウインドウ&パワードアロック		■	■	■	■	■	■	■	パワードアロックは助手席のみとなります。
操作性	スマートエントリー&スタートシステム	▶P9	□	□	□	□	□	□	□	助手席ドアのキーシリンダーが非装着となります。また、植込み型心臓ペースメーカー等の機器をご使用の方は、電波によりそれらの機器に影響を及ぼすおそれがありますので、車両に搭載された発信機から約22cm以内に植込み型心臓ペースメーカー等の機器を近づけないようにしてください。電波発信を停止することもできますので販売店にご相談ください。
操作性	ダンプレバー	▶P7	■	■	■	■	■	■	■	
シート	助手席(一体式シート)3人乗り		■	■	■	■	■	■	■	
シート	助手席(分割式シート)3人乗り		□	□	□	□	□	○	○	"Gパッケージ"を選択した場合、装着されます。また、"Sパッケージ"選択時のみ選択できます。
シート	2人乗り仕様		○	○	○	○	○	○	□	バックパネルトレイが装着されます。また"Gパッケージ"を選択した場合、装着できません。
シート	シート表皮(ビニールレザー)	▶P43	■	■	■	■	■	■	■	"Gパッケージ"を選択した場合、装着できません。
内装	運転席・助手席サンバイザー	▶P9	■	■	■	■	■	■	■	
内装	ルームランプ		■	■	■	■	■	■	■	
内装	室内LED灯(手元スイッチ付)	▶P9	□	□	□	□	□	□	□	"Gパッケージ"を選択した場合、装着されます。また、"Sパッケージ"選択時のみ選択できます。
内装	コートフック(2個)	▶P9	■	■	■	■	■	■	■	
内装	アシストグリップ 運転席1個・助手席1個		■	■	■	■	■	■	■	
内装	アシストグリップ 運転席1個・助手席2個		□	□	□	□	□	□	□	助手席SRSエアバッグ、助手席プリテンショナー機構付シートベルト、助手席シートベルト非着用警告灯とセットでメーカーオプション。
内装	フロア張り(ビニールレザー)		■	■	■	■	■	■	■	"Gパッケージ"を選択した場合、カーペット張りとなります。
内装	カップホルダー付センターシートバックトレイ(助手席分割式シートとセット)	▶P9	□	□	□	□	□	○	○	"Gパッケージ"を選択した場合は、装着されます。また、"Sパッケージ"選択時のみ選択できます。
内装	フロントドアポケット	▶P9	■	■	■	■	■	■	■	
内装	アッパーボックス	▶P9	■	■	■	■	■	■	■	助手席SRSエアバッグを選択した場合、装着されません。
内装	灰皿(運転席・助手席)	▶P9	□	□	□	□	□	□	□	シガレットライターもセットでメーカーオプション。
内装	アクセサリーソケット(24V)	▶P9	■	■	■	■	■	■	■	
空調	マニュアルエアコン(花粉フィルター付)		■	■	■	■	■	■	■	
オーディオ	AM/FM+2スピーカー [Bluetooth®対応(ハンズフリー)、USB+AUX端子付、デジタル時計&タイマー・アラーム機能内臓]	▶P9	■	■	■	■	■	■	■	
オーディオ	ラジオレス+2スピーカー		□	□	□	□	□	□	□	タコグラフは選択できません。また、ハンズフリースイッチは装着されません。
メカニズム	排出ガス浄化装置DPR-Ⅱ&浄化スイッチ(触媒浄化用)	▶P11	■	■	■	■	■	■	■	
メカニズム	アイドルストップシステム	▶P11	■	■	■	■	■	■	■	
メカニズム	エコラン(MT車のみ)	▶P11	■	■	■	■	■	■	■	
メカニズム	前輪ディスクブレーキ	▶P12	■	■	■	■	■	■	■	
メカニズム	ESスタート[坂道発進補助装置](MT車のみ)	▶P7	□	□	□	□	□	□	□	"Gパッケージ"を選択した場合、装着されます。また、"Sパッケージ"選択時のみ選択できます。
パッケージ	"Gパッケージ"	▶P26	□	□	□	□	□	□	□	"Gパッケージ""Sパッケージ"に関する装備内容は▶26・27ページをご覧ください。
パッケージ	"Sパッケージ"	▶P26	□	□	□	□	□	□	□	
その他	盗難防止システム[イモビライザーシステム](国土交通省認可品)	▶P9	■	■	■	■	■	■	■	
その他	寒冷地仕様		□	□	□	□	□	□	□	寒冷地での使用を考慮してバッテリー・ワイパーモーターの強化、フューエルヒーターの装着等、主に信頼性の向上を図っております。また、北海道地区では寒冷地仕様が標準装備となります。ヘッドランプクリーナーが装着されます。
その他	スペアタイヤ	▶P25	■	■	■	■	■	■	■	
その他	バッテリー(24V〈12V×2個〉)		■	■	■	■	■	■	■	

全車標準装備　内装 ●運転席シートバックポケット　●助手席オープントレイ／センターオープントレイ　●フック(2個)　●運転席・助手席ボトルホルダー　●運転席側フェンダー滑り止めマット　メカニズム ●大型液封キャブサスペンション　●排気ブレーキ

*1:シャシー重量の差異および架装オプションの追加により最大積載量が減トンする場合があります。　※車型番号9の最大積載量の数値は、左:極東開発工業製、右:新明和工業製となります。　●オプション装着により、車両重量、車両寸法等が変更になる場合があります。
●各装備の詳しい設定につきましては、販売店におたずねください。　●メーカーオプションはご注文時に申し受けます。メーカーの工場で装着するため、ご注文後はお受けできませんのでご了承ください。　●"Gパッケージ""Sパッケージ"はグレード名称ではありません。
●Bluetooth®はBluetooth SIG,Inc.の商標です。　●"ESスタート"は日野自動車(株)の商標です。　●スマートエントリーは、株式会社ユーシンの商標です。

車型	2WD							4WD	
	10尺デッキ							10尺デッキ	
項目	フルジャストロー				高床		高床3転	フルジャストロー	
荷台材質	スチール				スチール		スチール	スチール	
リヤタイヤ	ダブル				ダブル		ダブル	ダブル	
エンジン型式	N04C-WD				N04C-WD		N04C-WD	N04C-WD	
エンジン最高出力〈ネット〉	110kW(150PS)				110kW(150PS)		110kW(150PS)	110kW(150PS)	
最大積載量 (トン)	2.0	2.0	2.0	3.0	2.0	3.0	2.0	2.0	極東開発工業 2.6 新明和工業 2.7
排出ガス記号	2KG-	2KG-	2KG-	2KG-	2KG-	2KG-	2KG-	2DG-	2DG-
車両型式 極東開発工業	XZC600D-TWFMY-K	XZC600D-TWTMY-K	XZU600D-TWFMY-K	XZU600D-TWFQY-K	XZC630D-TMFMY-K	XZU630D-TMFQY-K	XZU600D-TUFMY-K	XZU675D-TWMMY-K	XZU675D-TWMQY-K
車両型式 新明和工業	XZC600D-TWFMY-S	XZC600D-TWTMY-S	XZU600D-TWFMY-S	XZU600D-TWFQY-S	XZC630D-TMFMY-S	XZU630D-TMFQY-S	XZU600D-TUFMY-S	XZU675D-TWMMY-S	XZU675D-TWMQY-S
トランスミッション〈型式〉	6MT (RE62)	6AT (A860E)	6MT (RE62)	6MT (RE62)	6MT (RE62)	6MT (RE62)	6MT (RE62)	5MT (RE50F)	5MT (RE50F)
燃料消費率 (国土交通省審査値) JH25モード km/L	10.84	10.69	10.84	9.82	10.84	9.82	10.84	9.96	9.18
燃料消費率 (国土交通省審査値) JH15モード km/L	10.53	10.62	10.53	9.78	10.53	9.78	10.53	9.84	9.16
免許対応	5.0トン限定準中型免許 ※1	5.0トン限定準中型免許 ※1	準中型免許 / 準中型免許 ※2	準中型免許	5.0トン限定準中型免許 ※1	準中型免許	準中型免許	準中型免許	準中型免許
ナンバープレート分類番号	4				4		4	4	
車型番号	1 ※3	2☆	3	4	5★	6	7	8★	9★
車両寸法 (mm) 全長	極東開発工業 4,690 新明和工業 4,685	極東開発工業 4,690 新明和工業 4,685	極東開発工業 4,690 新明和工業 4,685	極東開発工業 4,690 新明和工業 4,685	極東開発工業 4,680 新明和工業 4,685	極東開発工業 4,685 新明和工業 4,680	4,685	極東開発工業 4,690 新明和工業 4,685	極東開発工業 4,690 新明和工業 4,685
全幅	1,695	1,695	1,695	1,695	1,695	1,695	1,695	1,695	1,695
全高	1,965	極東開発工業 1,960 新明和工業 1,965	1,970	1,990	1,980	極東開発工業 1,990 新明和工業 1,985	1,990	極東開発工業 1,980 新明和工業 1,975	極東開発工業 1,980 新明和工業 1,975
ホイールベース	2,525	2,525	2,525	2,525	2,525	2,525	2,525	2,525	2,525
トレッド 前	1,405	1,405	1,400	1,400	1,400	1,400	1,400	1,405	1,405
トレッド 後	1,245	1,245	1,245	1,245	1,245	1,245	1,245	1,245	1,245
荷台内寸法 長さ	3,050	3,050	3,050	3,050	3,050	3,050	3,050	3,050	3,050
荷台内寸法 幅	1,600	1,600	1,600	1,600	1,600	1,600	1,600	1,600	1,600
荷台内寸法 高さ	280	280	320	370	280	370	320	320	370
床面地上高	極東開発工業 840 新明和工業 845	845	845	870	極東開発工業 975 新明和工業 980	極東開発工業 975 新明和工業 980	極東開発工業 980 新明和工業 975	865	極東開発工業 870 新明和工業 865
車両重量・定員 車両重量 (kg)	2,730	2,760	極東開発工業 2,840 新明和工業 2,830	2,840	2,770	2,860	極東開発工業 3,060 新明和工業 3,050	極東開発工業 3,045 新明和工業 3,040	極東開発工業 3,050 新明和工業 3,150
車両総重量 (kg)	4,895	4,925	5,005 / 4,995	6,005	4,935	6,025	5,225 / 5,215	5,210 / 5,205	5,815 / 6,015
乗車定員 (人)	3	3	3	3	3	3	3	3	3
性能 最小回転半径 (m)	4.8	4.8	5.2	5.2	5.2	5.2	5.2	5.1	5.1
走行装置 クラッチ	油圧真空倍力装置付乾燥、単板、ダイヤフラム	3要素、1段、2相形 (ロックアップ機構付)	油圧真空倍力装置付乾燥、単板、ダイヤフラム					油圧真空倍力装置付乾燥、単板、ダイヤフラム	
走行装置 最終減速比	3.900	3.583	4.100	4.875	4.300	4.625	4.333	5.125	5.125
走行装置 ブレーキ(前／後)	油圧真空倍力装置付　ディスク/2リーディング							油圧真空倍力装置付　ディスク/2リーディング	
懸架装置・燃料タンク サスペンション　前／後	車軸式半楕円板ばね／車軸式半楕円板ばね							ダブルウィッシュボーン式トーションバーばね／車軸式半楕円板ばね	
懸架装置・燃料タンク 燃料タンク(L)／使用燃料	80／軽油							65(左)／軽油	
タイヤ 前輪	195/75R15		205/70R16	195/85R16	185/85R16	195/85R16		205/75R16	
タイヤ 後輪	195/75R15		205/70R16	195/85R16	185/85R16	195/85R16		205/75R16	
メーカー希望小売価格 (消費税率10%) 一般地区	5,338,000円	5,569,000円	5,458,000円	5,526,000円	5,360,000円	5,523,000円	6,221,000円	5,966,000円	6,335,000円
消費税抜き	4,852,727円	5,062,727円	4,961,818円	5,023,636円	4,872,727円	5,020,909円	5,655,455円	5,423,636円	5,759,091円
北海道地区	5,363,300円	5,594,300円	5,483,300円	5,551,300円	5,385,300円	5,548,300円	6,246,300円	5,974,800円	6,343,800円
消費税抜き	4,875,727円	5,085,727円	4,984,818円	5,046,636円	4,895,727円	5,043,909円	5,678,455円	5,431,636円	5,767,091円

※1.車両総重量の上限を5.0トン未満に設定した車両です。オプション装着や荷台架装などの結果、車両総重量が5.0トンを超える場合は最大積載量が減少することがあります。　※2.車両総重量が5.0トン未満に収まる場合は、5.0トン限定準中型免許となります。※3.オプション装着によっては持込み登録となる場合があります。

● 燃料消費率は定められた試験条件での値です。お客様の使用環境・条件（気象、道路、渋滞、車両、架装ボディ、整備等の状況）や運転方法（急発進、エアコン使用等）に応じて燃料消費率は異なります。

● 燃料消費率のJH25モード燃費値とJH15モード燃費値は、法令に基づく標準的な諸元値および条件を用いてエンジン燃費を実測し、シミュレーション法で算出した国土交通省審査値です。JH25 モード燃費値はJH15 モード燃費値に対して、車両の空気抵抗やタイヤのころがり抵抗に実測値を用いた試験法で、試験で用いる「都市内走行と都市間走行の走行比率」については、走行実態の調査結果が反映された法定比率で算出した燃費値です。これらの燃費値は法令で定められた ▶ P43の燃費値計算条件の車両総重量範囲および最大積載量区分ごとの標準諸元値・車型による最終減速比およびタイヤ仕様、エアコンOFF などの条件の下に算出しています。

●主要燃費改善対策として、N04Cディーゼル車には高圧噴射、電子制御式燃料噴射を採用しています。　●オプション装着により、車両重量、車両寸法等が変更になる場合があります。

●エンジン出力表示にはネット値とグロス値があります。「グロス」はエンジン単体で測定したものであり、「ネット」とはエンジンを車両に搭載した状態とほぼ同条件で測定したものです。同じエンジンで測定した場合、「ネット」は「グロス」よりもディーゼル車で約5%程度低い値（自工会調べ）となっています。このカタログの表示はすべて「ネット」値です。

●“DYNA” “フルジャストロー” “VSC” “TRC” “ECT” “DPR” “TSOP”“START YOUR IMPOSSIBLE”はトヨタ自動車（株）の商標です。　☆印の車両は持込み登録が必要な指定自動車です。各諸元数値はメーカー設計値であり、参考数値です。登録の際は車両の実測値が適用されます。

★印の車両は多仕様自動車のため持込み登録となります。各諸元数値はメーカー設計値であり、参考数値です。登録の際は車両の実測値が適用されます。　■道路運送車両法による自動車型式指定申請書および共通構造部（多仕様自動車）型式指定申請書数値　■製造事業者：日野自動車株式会社

◆沖縄地区は価格が異なります。　◆北海道地区の価格には寒冷地仕様が含まれています。　◆価格はメーカー希望小売価格〈（消費税10%込み）'23年10月現在のもの〉で参考価格です。価格は販売店が独自に定めていますので、詳しくは各販売店におたずねください。

◆価格はスペアタイヤ、タイヤ交換用工具付の価格です。　◆価格にはオプション価格は含まれていません。　◆保険料、税金（除く消費税）、登録料等の諸費用は別途申し受けます。　◆自動車リサイクル法の施行により、▶ P47のリサイクル料金が別途必要となります。

TOYOTA ENVIRONMENTAL CHALLENGE 2050

トヨタは、気候変動、水不足、資源枯渇、生物多様性の損失など、地球環境の問題に対し、これまでも広く取り組んできました。今後も環境への取り組みを通じて、SDGsの実現に貢献します。

https://global.toyota/jp/sustainability/esg/environmental-policy/

■ カーボンニュートラルの 実現

トヨタは、「カーボンニュートラル」の実現のために、「つくる」「はこぶ」「つかう」「廃棄・リサイクル」など、クルマの一生を通して、CO_2排出量を削減する取り組みを進めます。

■ 究極の循環型社会をめざして

トヨタでは、廃棄物を減らし、再利用可能なものは繰り返し使用し、さらに廃棄物を再び資源化します。

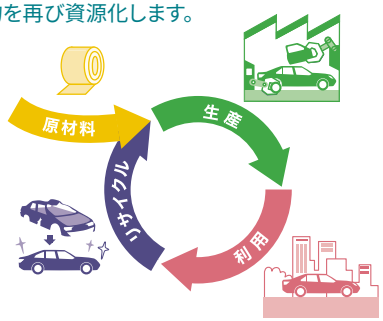

■ 人と自然が共生するために

トヨタは、水使用による環境負荷を小さくするとともに、生物の多様性を取り戻すために、自然保全活動の輪を地域・世界とつなぎ、そして未来へつなぐ活動を進めます。

トヨタダイナ環境仕様

エンジン型式						N04C-WD			N04C-VU
排出ガス記号						2KG-		2DG-	2KG-
駆動装置	駆動方式					2WD		4WD	2WD
	変速機					6速MT(RE62)	6速AT(A860E)	5速MT(RE50F)	6速MT(RE62)
CO_2排出量 ＊1	車両総重量範囲	3.5トン超 7.5トン以下	最大積載量	1.5トン超 2.0トン以下	JH25 (g/km)	239	242	260	–
					JH15 (g/km)	246	244	263	–
				2.0トン超 3.0トン以下	JH25 (g/km)	263	269	282	–
					JH15 (g/km)	264	263	282	–
				3.0トン超	JH25 (g/km)	–	296	–	–
					JH15 (g/km)	–	313	–	–
		7.5トン超 8.0トン以下		–	JH25 (g/km)	–	–	–	341
					JH15 (g/km)	–	–	–	357
排出ガス	適合規制					平成28年（ポスト・ポスト新長期）排出ガス規制			
	試験モード					WHTCモード及びWHSC			
	認定レベル				CO (g/kWh)	0.30			
					NMHC (g/kWh)	0.15			
					NOx (g/kWh)	0.4			
					PM (g/kWh)	0.007			
車外騒音	規制区分					平成28年騒音規制N2A2A		平成28年騒音規制N2A2C	平成28年騒音規制N2A2A
	車外騒音（近接） (dB)					85	86（最大積載量3.0トン超は84）	83	86
冷媒の種類（GWP値＊2）／使用量 (g)						HFC-134a（1430＊3）／標準キャブ：400、ワイドキャブ：500		HFC-134a（1430＊3）／400	HFC-134a（1430＊3）／400
環境負荷物質削減					鉛	自工会2006年自主目標達成（1996年比1/4以下＊4）			
					水銀	自工会自主目標達成（2005年1月以降使用禁止＊5）			
					カドニウム	自工会自主目標達成（2007年1月以降使用禁止）			
					六価クロム	自工会自主目標達成（2008年1月以降使用禁止）			
車室内VOC＊6						自工会目標達成（厚生労働省室内濃度指針値以下）			
環境負荷物質使用状況等					鉛	電子基板・電気部品のはんだ、圧電素子（PZTセンサー）等に使用／鉛廃止済み部品：電着塗料、燃料ホース、パワステ高圧ホース、ホイールバランサー、電球と点火プラグ、塩ビ・ゴム部品、バルブシート、軸受けなど			
					水銀	水銀廃止済み部品：コンビネーションメーター			
					カドニウム	カドミウムの使用無し／カドミウム廃止済み部品：電気・電子部品のICチップ基板、厚膜ペースト他			
					六価クロム	六価クロムの使用無し／六価クロム廃止済み部品：金属部品類やボルト・ナット類の防錆目的コーティング他			
リサイクル関係	リサイクルし易い材料を使用した部品					インストルメントパネル、メータークラスター、グラブボックスドア、フロントピラーガーニッシュ、クォータトリムボードなど			
	樹脂、ゴム部品への材料表示					あり			

＊1. 燃料消費率は「主要諸元表」をご覧ください。 ＊2. GWP Global Warming Potential（地球温暖化係数）
＊3. フロン法において、トラック用エアコン冷媒は、2029年度以降、環境影響度を製造者等ごとに出荷台数で加重平均した値が目標値150を上回らないことが求められております。HFC-134aは廃棄時には冷媒を回収することが義務付けられており、大気放出は禁止されています。
＊4. 1996年乗用車の業界平均1,850g（リサイクル回収ルートが確立されているため鉛バッテリーを除く）。
＊5. ナビゲーション等の液晶ディスプレイ、コンビネーションメーター、ディスチャージヘッドランプ、室内蛍光灯（交通安全上必須な部品の極微量使用を除外） ＊6. VOC：Volatile Organic Compounds（揮発性有機化合物）

トランスミッション主要諸元表

項目＼型式	RE50F型	RE62型	A860E型
形 式	OD付 5速マニュアル	OD付 6速マニュアル	電子制御式6速 オートマチック（ECT）
第１速	5.342	6.370	3.742
第２速	2.975	3.870	2.003
第３速	1.604	2.148	1.343
第４速	1.000	1.461	1.000
第５速	0.712	1.000	0.773
第６速	ー	0.703	0.634
後 退	4.970	5.926	3.539

エンジン主要諸元表

項目＼型式	ディーゼル	
	N04C-WD型	N04C-VU型
種類	直列4気筒	
内径×行程（mm）	104.0×118.0	
総排気量（L）	4.009	
燃料供給装置	コモンレール式燃料噴射装置	
最高出力：ネット kW（PS）/r.p.m.	110(150)/2,380	132(180)/2,700
最大トルク：ネット N・m（kgf・m）/r.p.m.	440(44.9)/1,300~2,380	470(47.9)/1,400~2,600

9mm厚ダンプ

主要装備掲載ページ：P38〜P39　主要諸元掲載ページ：P40

架装メーカー：極東開発工業(株)

車型番号 **12** 写真および図面は2WD・標準キャブ・10尺デッキ・高床・3.0トン積。(架装オプション装着車)

■寸法図(単位：mm)　車型番号 12
2KG-XZU630D-VKEHXN

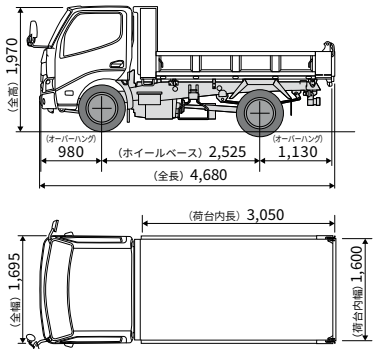

車型			最大積載量(トン)	荷台内寸法 長さ×幅(mm) 乗車定員	荷台内高／床面地上高(mm)	トランスミッション	車型番号
標準キャブ	2WD	フルジャストロー	2.0	1,600 × 3,050	320 / 840	6MT	10
			3.0	1,600 × 3,050	370 / 860	6MT	11
		高床	3.0	1,600 × 3,050	370 / 970	6MT	12
	4WD	フルジャストロー	2.0	1,600 × 3,050	320 / 860	5MT	13

架装メーカー：新明和工業(株)

車型番号 **11** 写真および図面は2WD・標準キャブ・10尺デッキ・フルジャストロー・3.0トン積。(架装オプション装着車)

■寸法図(単位：mm)　車型番号 11
2KG-XZU600D-VSEHXL

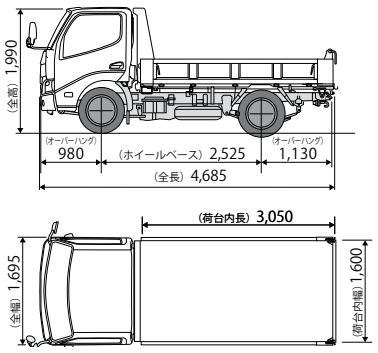

車型			最大積載量(トン)	荷台内寸法 長さ×幅(mm) 乗車定員	荷台内高／床面地上高(mm)	トランスミッション	車型番号
標準キャブ	2WD	フルジャストロー	2.0	1,600 × 3,050	320 / 845	6MT	10
			3.0	1,600 × 3,050	370 / 865	6MT	11
		高床	3.0	1,600 × 3,050	370 / 980	6MT	12
	4WD	フルジャストロー	2.0	1,600 × 3,050	320 / 865	5MT	13

★ シャシー重量の差異および架装オプションにより最大積載量が減トンする場合があります。　■9mm厚ダンプはメーカー完成特装車〈TECS〉のため持込み登録となります。各諸元数値はメーカー設計値であり、参考数値です。登録の際は車両の実測値が適用されます。

9mm厚ダンプ

板厚9㎜のデッキパネルを採用し、確かな信頼性・耐久性を発揮します。

ダンプ仕様一覧表

架装メーカー		極東開発工業／新明和工業			
キャブ幅		標準キャブ			
駆動方式		2WD			4WD
デッキの長さ		10尺			10尺
デッキの高さ		フルジャストロー		高　床	フルジャストロー
最大積載量		2.0トン積	3.0トン積	3.0トン積	2.0トン積
車型番号		**10**	**11**	**12**	**13**
ダンプ角度		55°		60°	55°
ダンプ機構		ガーウッド式			
フレーム断面構造		フロントハーフボックス		ハイボックス	フロントハーフボックス
荷台タイプ		ポスト付		ポスト付	ポスト付
荷台板圧	フロア mm	9.0		9.0	9.0
	フロントパネル mm	4.5		4.5	4.5
	サイドゲート mm	3.2		3.2	3.2
	リヤゲート mm	4.5		4.5	4.5
荷台仕様	鳥居形状	**Hタイプ** 極東開発工業・新明和工業 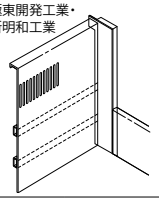		**Hタイプ** 極東開発工業・新明和工業 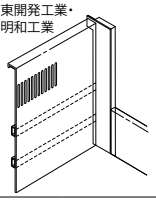	**Hタイプ** 極東開発工業・新明和工業 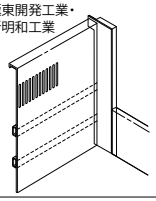
	プロテクター	有		有	有
	リヤゲートヒンジ高さ mm	120		120	120
	リヤフェンダー	スプラッシュガード		角形	スプラッシュガード

ダンプ装備（荷台部分）一覧表

架装標準装備　架装オプション

	架装メーカー	極東開発工業	新明和工業
コントロール関係	PTO連動式ダンプレバー		
	PTOインジケーター		
ベセル装置関係	リヤゲート落下防止装置		
	リヤゲート自動開閉装置		
	ボディ跳ね上がり防止装置		
	ロープフック		
付属装置関係	安全棒（ボディ落下防止）		
	スペアタイヤキャリア		
	スコップ掛け		
	大型リヤバンパー ※	高床のみ	高床のみ
	中間ピン（2個）		
	道板掛け		
	土砂飛散防止シート（手動）		
	作業灯	スイッチ位置は運転席後方鳥居部	キャブ内スイッチ
	作業灯スイッチをキャブ内へ位置変更		
	フロントパネル上部受木		
	油圧浮上防止装置		（2WD車）

※フルジャストローはアングル式となります。突入防止装置は車枠にて対応。

建設用ダンプ

主要装備掲載ページ：P38～P39　主要諸元掲載ページ：P41～P42

架装メーカー：極東開発工業(株)

車型番号 **14** 写真および図面は2WD・標準キャブ・10尺デッキ・フルジャストロー・2.0トン積。

■寸法図(単位：mm)　車型番号 14
2KG-XZC600D-VKEKXK

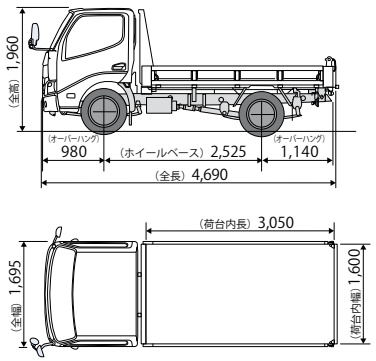

は車両総重量の上限が5.0トン未満に設定された車両

	車型		最大積載量(トン)	荷台内寸法 長さ×幅(mm) 乗車定員	荷台内高／床面地上高(mm)	トランスミッション	車型番号
標準キャブ	2WD	フルジャストロー	2.0	1,600 × 3,050	280 / 840	6MT	14
					320 / 850	6MT	15
						6AT	16
			3.0	1,600 × 3,050	370 / 870	6MT	17
					370 / 860	6AT	18
	4WD	フルジャストロー	1.75	1,600 × 3,050	280 / 860	5MT	19
			2.6		370 / 870	5MT	20
ワイドキャブ	2WD	高床	3.7	2,000 × 3,400	350 / 1,170	6AT	21
			4.0		370 / 1,170	6MT	22

架装メーカー：新明和工業(株)

車型番号 **18** 写真および図面は2WD・標準キャブ・10尺デッキ・フルジャストロー・3.0トン積。

■寸法図(単位：mm)　車型番号 18
2KG-XZU600D-VSEKZL

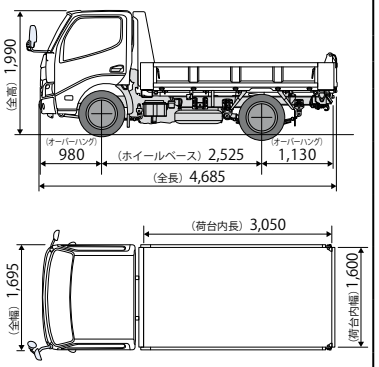

は車両総重量の上限が5.0トン未満に設定された車両

	車型		最大積載量(トン)	荷台内寸法 長さ×幅(mm) 乗車定員	荷台内高／床面地上高(mm)	トランスミッション	車型番号
標準キャブ	2WD	フルジャストロー	2.0	1,600 × 3,050	280 / 845	6MT	14
					320 / 845	6MT	15
						6AT	16
			3.0	1,600 × 3,050	370 / 870	6MT	17
					370 / 870	6AT	18
	4WD	フルジャストロー	1.75	1,600 × 3,050	280 / 865	5MT	19
			2.7		370 / 865	5MT	20
ワイドキャブ	2WD	高床	4.0	2,000 × 3,400	370 / 1,105	6MT	22
		高床(超低床タイプ)	3.7		340 / 995	6AT	23

★ シャシー重量の差異および架装オプションにより最大積載量が減トンする場合があります。　■建設用ダンプはメーカー完成特装車〈TECS〉のため持込み登録となります。各諸元数値はメーカー設計値であり、参考数値です。登録の際は車両の実測値が適用されます。

建設用ダンプ

中間ピンを標準装備したテールゲートは上方開きも可能に。岩石や粘着性の高い土砂など、幅広い積荷に適応します。

ダンプ仕様一覧表

架装メーカー			極東開発工業／新明和工業						
キャブ幅			標準キャブ					ワイドキャブ	
駆動方式			2WD		4WD			2WD	
デッキの長さ			10尺					11尺	
デッキの高さ			フルジャストロー		フルジャストロー			高　床	超低床タイプ
最大積載量			2.0トン積	3.0トン積	1.75トン積	極東開発工業 2.6トン積	新明和工業 2.7トン積	3.7トン積	4.0トン積	3.7トン積
車型番号			14／15／16	17／18	19	20		21	22	23
ダンプ角度			55°		55°			60°		55°
ダンプ角度			ガーウッド式		ガーウッド式			マレル式		ガーウッド式
フレーム断面構造			フロントハーフボックス		フロントハーフボックス			オープンフレーム		
荷台タイプ			ポスト付		ポスト付			ポスト付		
荷台板圧	フロア mm		6.0		6.0			6.0		
荷台板圧	フロントパネル mm		3.2		3.2			3.2		
荷台板圧	サイドゲート mm		3.2		3.2			3.2		
荷台板圧	リヤゲート mm		4.5		4.5			4.5		
荷台仕様	鳥居形状	極東開発工業	Aタイプ 極東開発工業 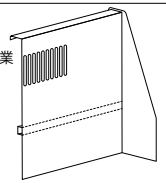		Aタイプ 極東開発工業 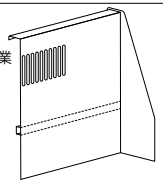			Fタイプ 極東開発工業・新明和工業 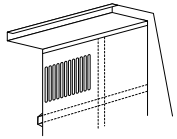		
荷台仕様	鳥居形状	新明和工業	Gタイプ 新明和工業 Jタイプ 新明和工業 (車型番号15.16.17.18) (車型番号14) 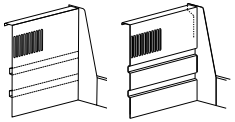		Gタイプ 新明和工業 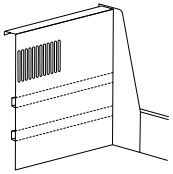					
荷台仕様	プロテクター		有		有			有		
荷台仕様	リヤゲートヒンジ高さ mm		120		120			200		
荷台仕様	リヤフェンダー		スプラッシュガード		スプラッシュガード			高床：角形	超低床タイプ：スプラッシュガード	
荷台仕様	サイドガード		無		無			有		
荷台仕様	大型後部反射板		無		無			有		

ダンプ装備（荷台部分）一覧表

架装標準装備　架装オプション

架装メーカー		極東開発工業 標準キャブ	極東開発工業 ワイドキャブ	新明和工業 標準キャブ	新明和工業 ワイドキャブ
コントロール関係	PTO連動式ダンプレバー				
コントロール関係	PTOスイッチ+ダンプレバー	（AT車）		（AT車）	
コントロール関係	PTOインジケーター				
ベセル装置関係	リヤゲート落下防止装置				
ベセル装置関係	リヤゲート自動開閉装置				
ベセル装置関係	ボディ跳ね上がり防止装置				
ベセル装置関係	ロープフック				
付属装置関係	安全棒（ボディ落下防止）				
付属装置関係	スペアタイヤキャリア				
付属装置関係	スコップ掛け				
付属装置関係	大型リヤバンパー	※1		※1	※2
付属装置関係	作業灯	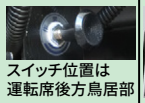 スイッチ位置は運転席後方鳥居部		キャブ内スイッチ	
付属装置関係	作業灯スイッチをキャブ内へ位置変更				
付属装置関係	中間ピン（2個）	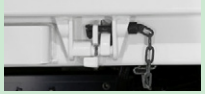			
付属装置関係	道板掛け				
付属装置関係	土砂飛散防止シート（手動）※3				
付属装置関係	工具箱※4				
付属装置関係	フロントパネル上部受木				
付属装置関係	ポストレス※3				
付属装置関係	油圧浮上防止装置			（2WD車）	

※1：突入防止装置は車枠にて対応。新明和工業製の2.7t積4WD車は丸棒式となります。
※2：超低床タイプは架装リヤバンパーとなります。
※3：土砂飛散防止シート（手動）とポストレスは同時選択はできません。　※4：超低床タイプには設定がありません。

スライド式ダンプ

主要装備掲載ページ：P38〜P39　主要諸元掲載ページ：P42

架装メーカー：極東開発工業(株)

車型番号 **24** 写真および図面は2WD・標準キャブ・10尺デッキ・フルジャストロー・3.0トン積。(架装オプション装着車)

■寸法図(単位：mm)　車型番号 24　2KG-XZU600D-VKEGXL

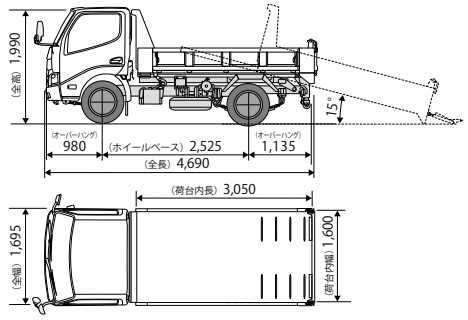

車型			最大積載量(トン)	荷台内寸法 長さ×幅(mm) 乗車定員	荷台内高／床面地上高(mm)	トランスミッション	車型番号
標準キャブ	2WD	フルジャストロー	3.0	1,600 × 3,050	370 / 985	6MT	24

架装メーカー：新明和工業(株)

車型番号 **25** 写真および図面は2WD・標準キャブ・10尺デッキ・フルジャストロー・3.0トン積。(架装オプション装着車)

■寸法図(単位：mm)　車型番号 25　2KG-XZU600D-VSEGXL

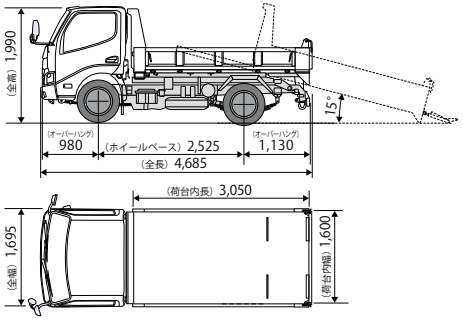

車型			最大積載量(トン)	荷台内寸法 長さ×幅(mm) 乗車定員	荷台内高／床面地上高(mm)	トランスミッション	車型番号
標準キャブ	2WD	フルジャストロー	3.0	1,600 × 3,050	370 / 975	6MT	25
ワイドキャブ	2WD	高　床	3.75	2,000 × 3,300	350 / 1,085	6MT	26

架装メーカー：(株) 花見台自動車

車型番号 **25** 写真および図面は2WD・標準キャブ・10尺デッキ・フルジャストロー・3.0トン積。(架装オプション装着車)

■寸法図(単位：mm)　車型番号 25　2KG-XZU600D-VYEGXL

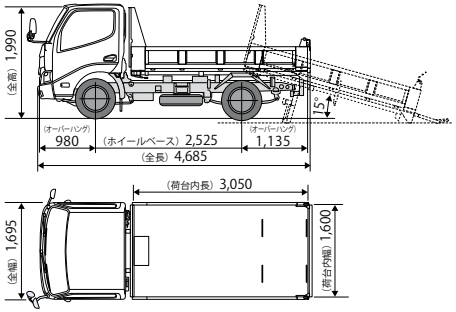

車型			最大積載量(トン)	荷台内寸法 長さ×幅(mm) 乗車定員	荷台内高／床面地上高(mm)	トランスミッション	車型番号
標準キャブ	2WD	フルジャストロー	3.0	1,600 × 3,050	370 / 975	6MT	25

★ シャシー重量の差異および架装オプションにより最大積載量が減トンする場合があります。　■スライド式ダンプはメーカー完成特装車〈TECS〉のため持込み登録となります。各諸元数値はメーカー設計値であり、参考数値です。登録の際は車両の実測値が適用されます。

スライド式ダンプ

スライドボディ構造とダンプ機構を組み合わせ、土砂や資材の運搬はもちろん小型建設機械の輸送にも対応します。

ダンプ仕様一覧表

架装メーカー		極東開発工業	新明和工業	花見台自動車	新明和工業
キャブ幅		標準キャブ			ワイドキャブ
駆動方式		2WD			2WD
デッキの長さ		10尺			11尺
デッキの高さ		フルジャストロー			高床
最大積載量		3.0トン積			3.75トン積
車型番号		24	25		26
ダンプ角度		55°			58°
ダンプ角度		ガーウッド式			ガーウッド式
フレーム断面構造		フロントハーフボックス			オープンフレーム
荷台タイプ		ポスト付			ポスト付
荷台板圧	フロア mm	6.0			6.0
	フロントパネル mm	3.2			3.2
	サイドゲート mm	3.2			3.2
	リヤゲート mm	4.5			4.5
荷台仕様	鳥居形状	Aタイプ 極東開発工業 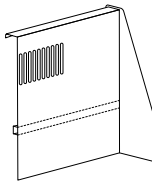	Gタイプ 新明和工業 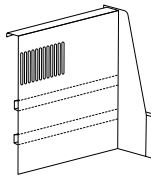	Bタイプ 花見台自動車 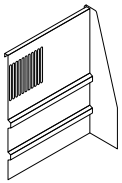	Fタイプ 新明和工業 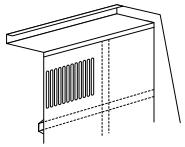
	プロテクター	有			有
	リヤゲートヒンジ高さ mm	120			120
	リヤフェンダー	角形			角形
	サイドガード	無			有
	大型後部反射板	無			有

ダンプ装備（荷台部分）一覧表

架装標準装備　架装オプション

架装メーカー		極東開発工業 スライドダンプ	新明和工業 ローダーダンプ	花見台自動車 セフテーローダ・ダンプ	新明和工業 ローダーダンプ
		標準キャブ			ワイドキャブ
コントロール関係	ダンプレバー（PTOスイッチ）+ダンプスイッチ				
	PTOスイッチ+ダンプスイッチ				
	PTOスイッチ+ダンプレバー				
	PTOインジケーター				
ベセル装置関係	リヤゲート落下防止装置				
	リヤゲート自動開閉装置				
	ロープフック				
付属装置関係	安全棒（ボディ落下防止）				
	スペアタイヤキャリア				
	スコップ掛け				
	架装リヤバンパー				
	作業灯片側			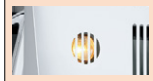 スイッチ位置は運転席後方鳥居部	
	作業灯 LED 片側／LED 左右	キャブ内スイッチ	キャブ内スイッチ		キャブ内スイッチ
	スライド コントロールスイッチ				
	テールゲートスロープ			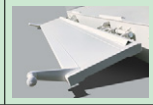	
	油圧式リヤジャッキ				
	中間ピン（2個）				
	車両輪止め（2個）				
	土砂飛散防止シート				
	デッキ滑り止めレス				
	フロントパネル上部受木				

TECS 主要装備一覧表

標準装備　メーカーオプション（ご注文時に申し受けます）

			車型	標準キャブ					ワイドキャブ	備考
				2WD			4WD		2WD	
				10尺デッキ			10尺デッキ		11尺デッキ	
				フルジャストロー		高床	フルジャストロー		高床	
				2.0トン積	3.0トン積	3.0トン積	1.75~2.0トン積*1	2.6/2.7トン積	3.7~4.0トン積	
			車型番号	10、14、15、16	11、17、18、24、25	12	13、19	20	21、22、23、26	
安全	プリクラッシュセーフティ (歩行者[昼夜]・自転車運転者[昼]検知機能付衝突回避支援タイプ/ミリ波レーダー+単眼カメラ方式)		▶P15							
安全	レーンディパーチャーアラート		▶P15							
安全	前進誤発進抑制機能・低速衝突被害軽減機能・クリアランスソナー		▶P14							
安全	EBD[電子制動力配分制御]機能付ABS		▶P15							
安全	VSC[車両安定制御システム](TRC[トラクションコントロール]付)		▶P15							
安全	パーキングブレーキ	電動	▶P15							
安全	パーキングブレーキ	手動								“Gパッケージ”を選択した場合、装着できません。
安全	SRSエアバッグ	運転席	▶P15							
安全	SRSエアバッグ	助手席								助手席プリテンショナー機構付シートベルト、助手席シートベルト非着用警告灯、助手席アシストグリップ(2個)とセットでメーカーオプション。
安全	プリテンショナー機構付シートベルト	運転席								
安全	プリテンショナー機構付シートベルト	助手席								助手席SRSエアバッグ、助手席シートベルト非着用警告灯、助手席アシストグリップ(2個)とセットでメーカーオプション。
安全	ELR付3点式フロントシートベルト(中央席は2点式)									
安全	運転席アジャスタブルショルダーベルトアンカー									
安全	大型リヤバンパー		▶P15						※1	※1:スライド式・超低床タイプには設定がありません。
安全	FUP[フロント・アンダーラン・プロテクター]									
外装	ウインドシールドガラス(熱線吸収グリーン)									
外装	チルトキャブ(手動チルト)									
外装	フロントグリル	カラード	▶P27							“Gパッケージ”を選択した場合、装着できません。
外装	フロントグリル	メッキ	▶P27							“Gパッケージ”を選択した場合、装着されます。 また、“Sパッケージ”選択時のみカラードバンパー＋メッキバンパーガーニッシュとセットでメーカーオプション装着可能です。
外装	フロントバンパー	グレー(材着色)								“Gパッケージ”“Sパッケージ”を選択した場合、装着できません。
外装	フロントバンパー	カラード("Sパッケージ "選択時のみ)	▶P27							ホワイト〈058〉のカラードバンパーのクリアランスソナーセンサー色は、メーカーオプションでホワイトを選択できます(標準色は黒)。 また、ブルー〈8P0〉とターコイズ〈766〉のカラードバンパーは、クリアランスソナーセンサー色が標準色の黒のみとなります。
外装	フロントバンパー	カラードバンパー +メッキバンパーガーニッシュ	▶P27							“Gパッケージ”を選択した場合、装着されます。 また、“Sパッケージ”選択時のみメッキフロントグリルとセットでメーカーオプション装着可能です。
外装	架装用ルーフボルト									
外装	ドアステップ									
外装	キー付燃料タンク									
外装	牽引フック	フロント							※2	※2:車型番号21,23はオプションとなります。
外装	牽引フック	フロント・リヤ			※3				※4	※3:花見台自動車製スライド式ダンプはフロントのみとなります。※4:新明和工業製の超低床タイプはフロントのみとなります。
視界	バックカメラ&デジタルインナーミラー		▶P17							
視界	LEDヘッドランプ&デイタイムランニングランプ		▶P16							
視界	コンライト(ライト自動点灯・消灯システム)		▶P16							
視界	光軸調整用ヘッドランプレベリング機能(マニュアル)		▶P16							
視界	LEDフロントフォグランプ		▶P17							“Gパッケージ”を選択した場合、装着されます。また、単独での装着も可能です。
視界	ヘッドランプクリーナー		▶P17							寒冷地仕様を選択した場合は、装着されます。
視界	アウトサイドミラー&ステー	運転席手動式2面鏡式ミラー・助手席手動式ワイドビュー2面鏡式ミラー	▶P17							
視界	アウトサイドミラー&ステー	運転席電動格納式熱線2面鏡式ミラー・助手席電動格納式熱線ワイドビュー2面鏡式ミラー	▶P17							
視界	アウトサイドミラー&ステー	助手席電動格納式ワイドビュー2面鏡式ミラー	▶P17							
視界	アウトサイドミラー&ステー	運転席・助手席手動式視界拡大ミラー	▶P17							
視界	アウトサイドミラー&ステー	運転席手動式視界拡大ミラー・助手席手動式ワイドビュー2面鏡式ミラー	▶P17							
視界	アウトサイドミラー&ステー	運転席手動式視界拡大ミラー・助手席電動格納式ワイドビュー2面鏡式ミラー	▶P17							
視界	ワイドビューピラー		▶P17							
計器盤	4.2インチカラーTFTマルチインフォメーションディスプレイ		▶P7							
計器盤	シートベルト非装着用警告灯	運転席								
計器盤	シートベルト非装着用警告灯	助手席								助手席SRSエアバッグ、助手席プリテンショナー機構付シートベルト、助手席アシストグリップ(2個)とセットでメーカーオプション。
計器盤	タコグラフ(1日用・1週間用)		▶P9							ラジオレス仕様を選択した場合、タコグラフは装着できません。

*1:シャシー重量の差異および架装オプションの追加により最大積載量が減トンする場合があります。　※車型番号20の最大積載量の数値は、左:極東開発工業製、右:新明和工業製となります。

主要装備一覧表

標準装備　メーカーオプション（ご注文時に申し受けます）

	車型	標準キャブ					ワイドキャブ	備考
		2WD			4WD		2WD	
		10尺デッキ			10尺デッキ		11尺デッキ	
		フルジャストロー		高床	フルジャストロー		高床	
		2.0トン積	3.0トン積	3.0トン積	1.75~2.0トン積*1	2.6/2.7トン積	3.7～4.0トン積	
	車型番号	10、14、15、16	11、17、18、24、25	12	13、19	20	21、22、23、26	
操作性	ステアリングスイッチ(マルチインフォメーションディスプレイ、Bluetooth®対応〈ハンズフリー〉) ▶P7							ラジオレス仕様を選択した場合、ハンズフリースイッチは装着されません。また、ハンズフリーのレス仕様も選択できます。
操作性	チルト＆テレスコピックステアリング							
操作性	間欠ワイパー							
操作性	可倒式シフトレバー ▶P8							
操作性	パワーウインドウ＆パワードアロック							パワードアロックは助手席のみとなります。
操作性	スマートエントリー＆スタートシステム ▶P9						※5	助手席ドアのキーシリンダーが非装着となります。また、植込み型心臓ペースメーカー等の機器をご使用の方は、電波によりそれらの機器に影響を及ぼすおそれがありますので、車両に搭載された発信機から約22cm以内に植込み型心臓ペースメーカー等の機器を近づけないよ うにしてください。電波発信を停止することもできますので販売店にご相談ください。※5:“Gパッケージ”“Sパッケージ”を選択した場合は、装着されます。
操作性	ダンプレバー ▶P7							
シート	助手席（一体式シート）3人乗り							
シート	助手席（分割式シート）3人乗り							“Gパッケージ”を選択した場合は、装着されます。また、“Sパッケージ”選択時のみ選択できます。
シート	2人乗り仕様				※6			2人乗り仕様を選択した場合、センターシートバックトレイは非装着となり、コンソールボックス&バックパネルトレイが装着されます。また、2人乗り仕様は“Gパッケージ”を選択した場合、装着できません。※6:車型番号19の建設ダンプのみとなります。
シート	シート表皮（ビニールレザー） ▶P43							“Gパッケージ”を選択した場合、装着できません。
内装	オーバーヘッドコンソール							
内装	運転席・助手席サンバイザー ▶P9							
内装	室内LED灯(手元スイッチ付) ▶P9							“Gパッケージ”を選択した場合は、装着されます。また、“Sパッケージ”選択時のみ選択できます。
内装	アシストグリップ　運転席1個・助手席1個							
内装	アシストグリップ　運転席1個・助手席2個							助手席SRSエアバッグ、助手席プリテンショナー機構付シートベルト、助手席シートベルト非着用警告灯とセットでメーカーオプション。
内装	フロア張り（ビニールレザー）							“Gパッケージ”を選択した場合、カーペット張りとなります。
内装	センターシートバックトレイ（助手席分割式シートとセット）							“Gパッケージ”を選択した場合は、装着されます。また、“Sパッケージ”選択時のみ選択できます。2人乗り仕様を選択した場合は装着されません。標準キャブはカップホルダー付となります。
内装	グローブボックス							
内装	インストルメントパネルボックス							
内装	アッパーボックス ▶P9							助手席SRSエアバッグを選択した場合は装着されません。
内装	灰皿（運転席・助手席） ▶P9							シガレットライターもセットでメーカーオプション。
内装	アクセサリーソケット（24V） ▶P9							
空調	マニュアルエアコン(花粉フィルター付)							
オーディオ	AM/FM+2スピーカー [Bluetooth®対応(ハンズフリー)、USB+AUX端子付、デジタル時計＆タイマー・アラーム機能内臓] ▶P9							
オーディオ	ラジオレス+2スピーカー							タコグラフは選択できません。また、ハンズフリースイッチは装着されません。
メカニズム	排出ガス浄化装置DPR- II ＆浄化スイッチ(触媒浄化用) ▶P11							
メカニズム	アイドルストップシステム ▶P11							
メカニズム	エコラン(MT車のみ) ▶P11							
メカニズム	ESスタート[坂道発進補助装置](MT車のみ) ▶P7							“Gパッケージ”を選択した場合は、装着されます。また、“Sパッケージ”選択時のみ選択できます。
パッケージ	“Gパッケージ” ▶P26							“Gパッケージ”“Sパッケージ”に関する装備内容は▶26・27ページをご覧ください。
パッケージ	“Sパッケージ” ▶P26							
その他	盗難防止システム[イモビライザーシステム](国土交通省認可品) ▶P9							
その他	寒冷地仕様							寒冷地での使用を考慮してバッテリー・ワイパーモーターの強化、フューエルヒーターの装着等、主に信頼性の向上を図っております。また、北海道地区では寒冷地仕様が標準装備となります。ヘッドランプクリーナーが装着されます。
その他	スペアタイヤ							

全車標準装備
内装 ●ルームランプ　●コートフック(2個)　●フロントドアポケット　●運転席シートバックポケット　●助手席オープントレイ／センターオープントレイ　●フック（2個）　●運転席・助手席ボトルホルダー　●運転席側フェンダー滑り止めマット
メカニズム ●大型液封キャブサスペンション　●排気ブレーキ　●前輪ディスクブレーキ　その他 ●バッテリー（24V〈12V×2個〉）

*1：シャシー重量の差異および架装オプションの追加により最大積載量が減トンする場合があります。　※車型番号20の最大積載量の数値は、左：極東開発工業製、右：新明和工業製となります。
●オプション装着により、車両重量、車両寸法等が変更になる場合があります。　●各装備の詳しい設定につきましては、販売店におたずねください。　●メーカーオプションはご注文時に申し受けます。メーカーの工場で装着するため、ご注文後はお受けできませんのでご了承ください。
●“Gパッケージ”“Sパッケージ”はグレード名称ではありません。　●Bluetooth®はBluetooth SIG,Inc.の商標です。　●“ESスタート”は日野自動車（株）の商標です。　●スマートエントリーは、株式会社ユーシンの商標です。

ダイナ 200/300/400 ダンプ 主要諸元表

項目	車型	9mm厚ダンプ							
		標準キャブ							
		2WD						4WD	
		10尺デッキ						10尺デッキ	
		フルジャストロー				高床		フルジャストロー	
荷台材質		スチール				スチール		スチール	
リヤタイヤ		ダブル				ダブル		ダブル	
エンジン型式		N04C-WD				N04C-WD		N04C-WD	
エンジン最高出力〈ネット〉		110kW(150PS)				110kW(150PS)		110kW(150PS)	
最大積載量	(トン)	2.0		3.0		3.0		2.0	
排出ガス記号		2KG-		2KG-		2KG-		2DG-	
TECS型式		極東開発工業	新明和工業	極東開発工業	新明和工業	極東開発工業	新明和工業	極東開発工業	新明和工業
		XZU600D-VKEHXK	**XZU600D-VSEHXK**	**XZU600D-VKEHXL**	**XZU600D-VSEHXL**	**XZU630D-VKEHXN**	**XZU630D-VSEHXN**	**XZU675D-VKEHYK**	**XZU675D-VSEHYK**
ベース車型式		XZU600D-TWFMY		XZU600D-TWFQY		XZU630D-TMFQY		XZU675D-TWMMY	
トランスミッション〈型式〉		6MT (RE62)		6MT (RE62)		6MT (RE62)		5MT (RE50F)	
燃料消費率 (国土交通省審査値) JH25モード	km/L	10.84		9.82		9.82		9.96	
燃料消費率 (国土交通省審査値) JH15モード	km/L	10.53		9.78		9.78		9.84	
免許区分		準中型免許		準中型免許		準中型免許		準中型免許	
ナンバープレート分類番号		4		4		4		4	
車型番号		**10**		**11**		**12**		**13**	
車両寸法 (mm)	全長	4,690	4,685	4,690	4,685	4,680	4,690	4,690	4,685
	全幅	1,695		1,695		1,695		1,695	
	全高	1,960	1,970	1,980	1,990	1,970	1,985	1,980	1,975
	ホイールベース	2,525		2,525		2,525		2,525	
	トレッド 前	1,400		1,400		1,400		1,405	
	トレッド 後	1,245		1,245		1,245		1,245	
	荷台内寸法 長さ	3,050		3,050		3,050		3,050	
	荷台内寸法 幅	1,600		1,600		1,600		1,600	
	荷台内寸法 高さ	320		370		370		320	
	床面地上高	840	845	860	865	970	980	860	865
車両重量・定員	車両重量 (kg)	3,010	3,000	3,020	3,025	3,020	3,040	3,230	3,220
	車両総重量 (kg)	5,175	5,165	6,185	6,190	6,185	6,205	5,395	5,385
	乗車定員 (人)	3		3		3		3	
性能	最小回転半径 (m)	5.2						5.1	
走行装置	クラッチ	油圧真空倍力装置付乾燥、単板、ダイヤフラム							
	最終減速比	4.100		4.875		4.625		5.125	
	ブレーキ(前／後)	油圧真空倍力装置付　ディスク/2リーディング							
懸架装置・燃料タンク	サスペンション 前	車軸式半楕円板ばね						ダブルウィッシュボーン式　トーションバーばね	
	サスペンション 後	車軸式半楕円板ばね						車軸式半楕円板ばね	
	燃料タンク(L)／使用燃料	80／軽油						65(左)／軽油	
タイヤ	前輪	205/70R16		195/85R16		195/85R16		205/75R16	
	後輪	205/70R16		195/85R16		195/85R16		205/75R16	

● 燃料消費率は定められた試験条件での値です。お客様の使用環境・条件(気象、道路、渋滞、車両、架装ボディ、整備等の状況)や運転方法(急発進、エアコン使用等)に応じて燃料消費率は異なります。
● 燃料消費率のJH25モード燃費値とJH15モード燃費値は、法令に基づく標準的な諸元値および条件を用いてエンジン燃費を実測し、シミュレーション法で算出した国土交通省審査値です。JH25 モード燃費値はJH15 モード燃費値に対して、車両の空気抵抗やタイヤのころがり抵抗に実測値を用いた試験法で、試験で用いる「都市内走行と都市間走行の走行比率」については、走行実態の調査結果が反映された法定比率で算出した燃費値です。これらの燃費値は法令で定められた ▶ P43の燃費値計算条件の車両総重量範囲および最大積載量区分ごとの標準諸元値・車型による最終減速比およびタイヤ仕様、エアコンOFF などの条件の下に算出しています。
●主要燃費改善対策として、N04Cディーゼル車には高圧噴射、電子制御式燃料噴射を採用しています。　●オプション装着により、車両重量、車両寸法等が変更になる場合があります。
●エンジン出力表示にはネット値とグロス値があります。「グロス」はエンジン単体で測定したものであり、「ネット」とはエンジンを車両に搭載した状態とほぼ同条件で測定したものです。同じエンジンで測定した場合、「ネット」は「グロス」よりもディーゼル車で約5%程度低い値(自工会調べ)となっています。このカタログの表示はすべて「ネット」値です。
●“DYNA” “フルジャストロー” “VSC” “TRC” “ECT” “DPR” “TSOP”“START YOUR IMPOSSIBLE”はトヨタ自動車(株)の商標です。
●9mm厚ダンプはメーカー完成特装車(TECS)のため持込み登録となります。各諸元数値はメーカー設計値であり、参考数値です。登録の際は車両の実測値が適用されます。
■製造事業者：日野自動車株式会社　架装メーカー：極東開発工業株式会社(9mm厚ダンプ／建設用ダンプ／スライドダンプ)，新明和工業株式会社(9mm厚ダンプ／建設用ダンプ／ローダーダンプ)，株式会社花見台自動車(セフテーローダ・ダンプ)

ダイナ 200/300/400 ダンプ 主要諸元表

項目	車型	建設用ダンプ									
		標準キャブ									
		2WD									
		10尺デッキ									
		フルジャストロー									
荷台材質		スチール									
リヤタイヤ		ダブル									
エンジン型式		N04C-WD									
エンジン最高出力〈ネット〉		110kW(150PS)									
最大積載量	(トン)	2.0						3.0			
排出ガス記号		2KG-		2KG-		2KG-		2KG-		2KG-	
TECS型式		極東開発工業	新明和工業	極東開発工業	新明和工業	極東開発工業	新明和工業	極東開発工業	新明和工業	極東開発工業	新明和工業
		XZC600D-VKEKXK	**XZC600D-VSEKXK**	**XZU600D-VKEKXK**	**XZU600D-VSEKXK**	**XZU600D-VKEKZK**	**XZU600D-VSEKZK**	**XZU600D-VKEKXL**	**XZU600D-VSEKXL**	**XZU600D-VKEKZL**	**XZU600D-VSEKZL**
ベース車型式		XZC600D-TWFMY		XZU600D-TWFMY		XZU600D-TWTMY		XZU600D-TWFQY		XZU600D-TWTQY	
トランスミッション〈型式〉		6MT (RE62)		6MT (RE62)		6AT (A860E)		6MT (RE62)		6AT (A860E)	
燃料消費率 (国土交通省審査値)	JH25モード km/L	10.84		10.84		10.69		9.82		9.62	
	JH15モード km/L	10.53		10.53		10.62		9.78		9.83	
免許区分		5.0トン限定準中型免許 ※1		準中型免許 ※2		準中型免許		準中型免許		準中型免許	
ナンバープレート分類番号		4		4		4		4		4	
車型番号		**14**		**15**		**16**		**17**		**18**	
車両寸法 (mm)	全長	4,690	4,685	4,690	4,685	4,690	4,685	4,690	4,685	4,690	4,685
	全幅	1,695		1,695		1,695		1,695		1,695	
	全高	1,960	1,965	1,960	1,970	1,960	1,970	1,990		1,970	1,990
	ホイールベース	2,525		2,525		2,525		2,525		2,525	
	トレッド 前	1,405		1,400		1,400		1,400		1,400	
	トレッド 後	1,245		1,245		1,245		1,245		1,245	
	荷台内寸法 長さ	3,050		3,050		3,050		3,050		3,050	
	荷台内寸法 幅	1,600		1,600		1,600		1,600		1,600	
	荷台内寸法 高さ	280		320		320		370		370	
	床面地上高	840	845	850	845	850	845	870		860	870
車両重量・定員	車両重量 (kg)	2,730	2,740	2,830	2,830	2,870	2,865	2,840	2,850	2,880	2,875
	車両総重量 (kg)	4,895	4,905	4,995	4,995	5,035	5,030	6,005	6,015	6,045	6,040
	乗車定員 (人)	3		3		3		3		3	
性能	最小回転半径 (m)	4.8		5.2							
走行装置	クラッチ	油圧真空倍力装置付乾燥、単板、ダイヤフラム				3要素、1段、2相形(ロックアップ機構付)		油圧真空倍力装置付乾燥、単板、ダイヤフラム		3要素、1段、2相形(ロックアップ機構付)	
	最終減速比	3.900		4.100		3.900		4.875		4.100	
	ブレーキ(前/後)	油圧真空倍力装置付　ディスク/2リーディング									
懸架装置・燃料タンク	サスペンション 前	車軸式半楕円板ばね									
	サスペンション 後	車軸式半楕円板ばね									
	燃料タンク(L)/使用燃料	80/軽油									
タイヤ	前輪	195/75R15		205/70R16		205/70R16		195/85R16		205/75R16	
	後輪	195/75R15		205/70R16		205/70R16		195/85R16		205/75R16	

※1.車両総重量の上限を5.0トン未満に設定した車両です。オプション装着や荷台架装などの結果、車両総重量が5.0トンを超える場合は最大積載量が減少することがあります。　※2.車両総重量が5.0トン未満に収まる場合は、5.0トン限定準中型免許となります。

● 燃料消費率は定められた試験条件での値です。お客様の使用環境・条件(気象、道路、渋滞、車両、架装ボディ、整備等の状況)や運転方法(急発進、エアコン使用等)に応じて燃料消費率は異なります。
● 燃料消費率のJH25モード燃費値とJH15モード燃費値は、法令に基づく標準的な諸元値および条件を用いてエンジン燃費を実測し、シミュレーション法で算出した国土交通省審査値です。JH25 モード燃費値はJH15 モード燃費値に対して、車両の空気抵抗やタイヤのころがり抵抗に実測値を用いた試験法で、試験で用いる「都市内走行と都市間走行の走行比率」については、走行実態の調査結果が反映された法定比率で算出した燃費値です。これらの燃費値は法令で定められた ▶ P43の燃費値計算条件の車両総重量範囲および最大積載量区分ごとの標準諸元値・車型による最終減速比およびタイヤ仕様、エアコンOFF などの条件の下に算出しています。

●主要燃費改善対策として、N04Cディーゼル車には高圧噴射、電子制御式燃料噴射を採用しています。　●オプション装着により、車両重量、車両寸法等が変更になる場合があります。
●エンジン出力表示にはネット値とグロス値があります。「グロス」はエンジン単体で測定したものであり、「ネット」とはエンジンを車両に搭載した状態とほぼ同条件で測定したものです。同じエンジンで測定した場合、「ネット」は「グロス」よりもディーゼル車で約5%程度低い値(自工会調べ)となっています。このカタログの表示はすべて「ネット」値です。
●“DYNA” “フルジャストロー” “VSC” “TRC” “ECT” “DPR” “TSOP”“START YOUR IMPOSSIBLE”はトヨタ自動車(株)の商標です。
●建設用ダンプはメーカー完成特装車(TECS)のため持込み登録となります。各諸元数値はメーカー設計値であり、参考数値です。登録の際は車両の実測値が適用されます。
■製造事業者:日野自動車株式会社　架装メーカー:極東開発工業株式会社(9mm厚ダンプ/建設用ダンプ/スライドダンプ), 新明和工業株式会社(9mm厚ダンプ/建設用ダンプ/ローダーダンプ), 株式会社花見台自動車(セフテーローダ・ダンプ)

ダイナ 200/300/400 ダンプ 主要諸元表

項目	車型	建設用ダンプ							建設用ダンプ(超低床タイプ車)	スライド式ダンプ			
		標準キャブ				ワイドキャブ			ワイドキャブ	標準キャブ			ワイドキャブ
		4WD				2WD			2WD	2WD			2WD
		10尺デッキ				11尺デッキ			11尺デッキ	10尺デッキ			11尺デッキ
		フルジャストロー				高床			高床	フルジャストロー			高床
荷台材質		スチール				スチール			スチール	スチール			スチール
リヤタイヤ		ダブル				ダブル			ダブル	ダブル			ダブル
エンジン型式		N04C-WD				N04C-WD	N04C-VU		N04C-WD	N04C-WD			N04C-VU
エンジン最高出力〈ネット〉		110kW(150PS)				110kW(150PS)	132kW(180PS)		110kW(150PS)	110kW(150PS)			132kW(180PS)
最大積載量	(トン)	1.75		2.6	2.7	3.7	4.0		3.7	3.0			3.75
排出ガス記号		2DG-		2DG-		2KG-	2KG-		2KG-	2KG-			2KG-
TECS型式		極東開発工業	新明和工業	極東開発工業	新明和工業	極東開発工業	極東開発工業	新明和工業	新明和工業	極東開発工業	新明和工業	花見台自動車	新明和工業
		XZC675D-VKEKYK	XZC675D-VSEKYK	XZU675D-VKEKYL	XZU675D-VSEKYL	XZU702A-VKEKZQ	XZU700A-VKEKWP	XZU700A-VSEKWP	XZU702A-VSELZQ	XZU600D-VKEGXL	XZU600D-VSEGXL	XZU600D-VYEGXL	XZU700A-VSEGWP
ベース車型式		XZC675D-TWMMY		XZU675D-TWMQY		XZU702A-TMTRY	XZU700A-TMFSF		XZU702A-TMTRY	XZU600D-TWFQY	XZU600D-TWFQY		XZU700A-TMFSF
トランスミッション〈型式〉		5MT (RE50F)		5MT (RE50F)		6AT (A860E)	6MT (RE62)		6AT (A860E)	6MT (RE62)	6MT (RE62)		6MT (RE62)
燃料消費率(国土交通省審査値) JH25モード	km/L	9.96		9.18		8.74	7.58		8.74	9.82	9.82		7.58
燃料消費率(国土交通省審査値) JH15モード	km/L	9.84		9.16		8.26	7.24		8.26	9.78	9.78		7.24
免許区分		5.0トン限定準中型免許 ※1		準中型免許		準中型免許 ※3	中型免許		準中型免許 ※3	準中型免許	準中型免許		中型免許
ナンバープレート分類番号		4		4		1	1		1	4	4		1
車型番号		**19**		**20**		**21**	**22**		**23**	**24**	**25**		**26**
車両寸法(mm)	全長	4,690	4,685	4,690	4,685	5,350	5,350	5,330	5,330	4,690	4,685		5,185
	全幅	1,695		1,695		2,130	2,130	2,115	2,115	1,695	1,695		2,125
	全高	1,980	1,975	1,980	1,975	2,370	2,380	2,325	2,280	1,990	1,990		2,315
	ホイールベース	2,525		2,525		2,810	2,810		2,810	2,525	2,525		2,810
	トレッド 前	1,405		1,405		1,655	1,655		1,655	1,400	1,400		1,655
	トレッド 後	1,245		1,245		1,590	1,590		1,590	1,245	1,245		1,590
	荷台内寸法 長さ	3,050		3,050		3,400	3,400		3,400	3,050	3,050		3,300
	荷台内寸法 幅	1,600		1,600		2,000	2,000		2,000	1,600	1,600		2,000
	荷台内寸法 高さ	280		370		350	370		340	370	370		350
	床面地上高	860	865	870	865	1,170	1,170	1,105	995	985	975		1,085
車両重量・定員	車両重量 (kg)	3,010	3,020	3,050	3,160	3,615	3,630	3,655	3,545	3,330	3,340	3,275	4,065
	車両総重量 (kg)	4,925	4,935	5,815	6,025	7,480	7,795	7,820	7,410	6,495	6,505	6,440	7,980
	乗車定員 (人)	3		3		3	3		3	3	3		3
性能	最小回転半径 (m)	5.1				5.2			4.8	5.2			
走行装置	クラッチ	油圧真空倍力装置付乾燥、単板、ダイヤフラム				3要素、1段、2相形(ロックアップ機構付)	油圧真空倍力装置付乾燥、単板、ダイヤフラム		3要素、1段、2相形(ロックアップ機構付)	油圧真空倍力装置付乾燥、単板、ダイヤフラム			
	最終減速比	5.125				5.571	5.142		5.571	4.875			5.142
	ブレーキ(前／後)	油圧真空倍力装置付　ディスク/2リーディング											
懸架装置・燃料タンク	サスペンション 前	ダブルウィッシュボーン式　トーションバーばね				車軸式半楕円板ばね							
	サスペンション 後	車軸式半楕円板ばね				車軸式半楕円板ばね							
	燃料タンク(L)／使用燃料	65(左)／軽油				100／軽油				80／軽油			100／軽油
タイヤ	前輪	205/75R16		205/75R16		225/80R17.5	225/80R17.5		215/70R17.5	195/85R16			225/80R17.5
	後輪	205/75R16		205/75R16		225/80R17.5	225/80R17.5		215/70R17.5	195/85R16			225/80R17.5

※1.車両総重量の上限を5.0トン未満に設定した車両です。オプション装着や荷台架装などの結果、車両総重量が5.0トンを超える場合は最大積載量が減少することがあります。　※3.車両総重量の上限を7.5トン未満に設定した車両です。オプション装着や荷台架装などの結果、車両総重量が7.5トンを超える場合は最大積載量が減少することがあります。

● 燃料消費率は定められた試験条件での値です。お客様の使用環境・条件(気象、道路、渋滞、車両、架装ボディ、整備等の状況)や運転方法(急発進、エアコン使用等)に応じて燃料消費率は異なります。

● 燃料消費率のJH25モード燃費値とJH15モード燃費値は、法令に基づく標準的な諸元値および条件を用いてエンジン燃費を実測し、シミュレーション法で算出した国土交通省審査値です。JH25 モード燃費値はJH15 モード燃費値に対して、車両の空気抵抗やタイヤのころがり抵抗に実測値を用いた試験法で、試験で用いる「都市内走行と都市間走行の走行比率」については、走行実態の調査結果が反映された法定比率で算出した燃費値です。これらの燃費値は法令で定められた ▶ P43の燃費値計算条件の車両総重量範囲および最大積載量区分ごとの標準諸元値・車型による最終減速比およびタイヤ仕様、エアコンOFF などの条件の下に算出しています。

●主要燃費改善対策として、N04Cディーゼル車には高圧噴射、電子制御式燃料噴射を採用しています。　●オプション装着により、車両重量、車両寸法等が変更になる場合があります。

●エンジン出力表示にはネット値とグロス値があります。「グロス」はエンジン単体で測定したものであり、「ネット」とはエンジンを車両に搭載した状態とほぼ同条件で測定したものです。同じエンジンで測定した場合、「ネット」は「グロス」よりもディーゼル車で約5%程度低い値(自工会調べ)となっています。このカタログの表示はすべて「ネット」値です。

●“DYNA” “フルジャストロー” “VSC” “TRC” “ECT” “DPR” “TSOP”“START YOUR IMPOSSIBLE”はトヨタ自動車(株)の商標です。

●建設用ダンプ、スライド式ダンプはメーカー完成特装車(TECS)のため持込み登録となります。各諸元数値はメーカー設計値であり、参考数値です。登録の際は車両の実測値が適用されます。

■製造事業者:日野自動車株式会社　架装メーカー:極東開発工業株式会社(9mm厚ダンプ／建設用ダンプ／スライドダンプ)、新明和工業株式会社(9mm厚ダンプ／建設用ダンプ／ローダーダンプ)、株式会社花見台自動車(セフテーローダ・ダンプ)

ボディカラー〈カラーコード〉

ホワイト〈058〉

ブルー〈8P0〉

ターコイズ〈766〉

※ボディカラーおよび内装色は撮影の条件、ご覧になる印刷物または画面によって実際の色とは異なって見えることがあります。

シート表皮〈トリムコード〉

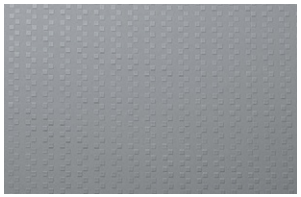

ビニールレザー〈LA18〉

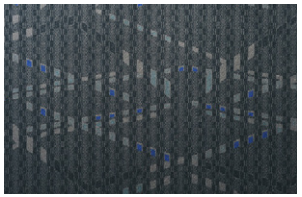

プリントトリコット〈FB18〉
“Gパッケージ”専用

燃費値計算条件（JH25モード）

車両総重量範囲	最大積載量	エンジン		標準諸元						トランスミッション	燃費値(km/L)	CO_2排出量〔計算値〕(g/km)	計算条件		
		型式	最高出力(kW(PS))〈ネット〉	空車時車両重量(kg)	最大積載量(kg)	乗車定員(名)	全高(mm)	全幅(mm)	ボディ架装				最終減速比	タイヤサイズ	動的負荷半径(m)
3.5トン超7.5トン以下	1.5トン超2.0トン以下	N04C-WD	110(150)	2,496	2,000	3	2,007	1,819	平ボディ	5速MT(RE50F)	9.96	260	5.125	185/85R16	0.350
										6速MT(RE62)	10.84	239	3.727	205/70R16	0.338
										6速AT(A860E)	10.69	242	3.583	195/75R15	0.328
	2.0トン超3.0トン以下	N04C-WD	110(150)	2,750	2,999	3	2,153	1,989	平ボディ	5速MT(RE50F)	9.18	282	5.125	205/75R16	0.347
										6速MT(RE62)	9.82	263	3.900	215/70R17.5	0.364
										6速AT(A860E)	9.62	269	3.900	195/85R16	0.358
	3.0トン超	N04C-WD	110(150)	2,913	3,637	3	2,264	2,181	平ボディ	6速AT(A860E)	8.74	296	4.100	215/85R16	0.374
7.5トン超8.0トン以下	ー	N04C-VU	132(180)	3,473	4,239	2	2,471	2,303	平ボディ	6速MT(RE62)	7.58	341	4.625	225/80R17.5	0.390

燃費値計算条件（JH15モード）

車両総重量範囲	最大積載量	エンジン		標準諸元						トランスミッション	燃費値(km/L)	CO_2排出量〔計算値〕(g/km)	計算条件		
		型式	最高出力(kW(PS))〈ネット〉	空車時車両重量(kg)	最大積載量(kg)	乗車定員(名)	全高(mm)	全幅(mm)	ボディ架装				最終減速比	タイヤサイズ	動的負荷半径(m)
3.5トン超7.5トン以下	1.5トン超2.0トン以下	N04C-WD	110(150)	2,356	2,000	3	2,099	1,751	平ボディ	5速MT(RE50F)	9.84	263	5.125	185/85R16	0.350
										6速MT(RE62)	10.53	246	3.727	205/70R16	0.338
										6速AT(A860E)	10.62	244	3.583	195/75R15	0.328
	2.0トン超3.0トン以下	N04C-WD	110(150)	2,652	2,995	3	2,041	1,729	平ボディ	5速MT(RE50F)	9.16	282	5.125	205/75R16	0.347
										6速MT(RE62)	9.78	264	3.900	215/70R17.5	0.364
										6速AT(A860E)	9.83	263	3.900	195/85R16	0.358
	3.0トン超	N04C-WD	110(150)	2,979	3,749	3	2,363	2,161	平ボディ	6速AT(A860E)	8.26	313	4.100	215/85R16	0.374
7.5トン超8.0トン以下	—	N04C-VU	132(180)	3,543	4,275	2	2,454	2,235	平ボディ	6速MT(RE62)	7.24	357	4.625	225/80R17.5	0.390

上記は、燃費値を計算するための数値です。各車型の諸元数値は、「主要諸元表」をご覧ください。
＊ 燃料消費率のJH25モード燃費値とJH15モード燃費値は、法令に基づく標準的な諸元値および条件を用いてエンジン燃費を実測し、シミュレーション法で算出した国土交通省審査値です。JH25モード燃費値はJH15モード燃費値に対して、車両の空気抵抗やタイヤのころがり抵抗に実測値を用いた試験法で、
試験で用いる「都市内走行と都市間走行の走行比率」については、走行実態の調査結果が反映された法定比率で算出した燃費値です。これらの燃費値は法令で定められた燃費値計算条件の車両総重量範囲および最大積載量区分ごとの標準諸元値・車型による最終減速比およびタイヤ仕様、エアコンOFF などの条件の下に算出しています。
＊ 燃料消費率は定められた試験条件での値です。お客様の使用環境・条件（気象、道路、渋滞、車両、架装ボディ、整備等の状況）や運転方法（急発進、エアコン使用等）に応じて燃料消費率は異なります。

トヨタ純正品 （販売店装着オプション）

トヨタ自動車(株)の取り扱い商品です。

TOYOTA ORIGINAL Accessory

Dress Up

001 メッキフルホイールキャップ

足回りをキリリとひきしめるメッキ商品。
設定：除く4WD車

1台分（4枚）
59,400円（消費税抜き54,000円）
0.5H〈U6DM〉

002 メッキコーナーパネル

コーナー部をドレスアップするメッキ商品。

左右セット
35,200円（消費税抜き32,000円）
0.4H〈L3AU〉
※写真は当該車両とは異なります。

003 メッキドアミラーカバー（運転席・助手席）

設定：除く運転席・助手席手動式2面鏡ミラー（標準装備）
手動式視界拡大ミラー（メーカーオプション）付車

アウトサイドミラー
（助手席電動格納式ワイドビュー2面鏡式ミラー）付車 左右セット
74,800円（消費税抜き68,000円）
0.8H〈K8A0〉

アウトサイドミラー
（運転席・助手席電動格納式熱線2面鏡式ミラー）付車左右セット
103,400円（消費税抜き94,000円）
0.8H〈K8AE〉
※写真は当該車両とは異なります。

Interior

006 フルシートカバー(スタンダードタイプ)

丈夫でおしゃれなジャガードタイプの高級シートカバー。

9,900円（消費税抜き9,000円）0.3H〈A6G0〉
※写真は当該車両とは異なります。

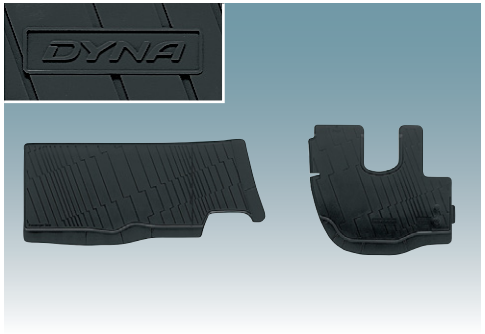

007 フロアマット(スタンダードタイプ)

手入れが簡単で耐久性にも優れた、黒ゴム素材の実用的なマット。

6,820円（消費税抜き 6,200円）〈A0S6〉

Function

008 オイルコックチェンジャー

オイルパンのオイル交換用口をコックに交換。
簡単にオイル交換が可能。

18mm**4,620円**（消費税抜き4,200円）〈U1B0〉

■装着用品・パーツ製造事業者：トヨタ自動車株式会社
■設定につきましては、特に注記のないものは全車型に適用となっております。
■車両・商品の色は撮影の条件、ご覧になる印刷物または画面によって実際の色とは異なって見えることがあります。
■写真は撮影用小物を含む用品装着イメージです。走行中は積載物を収納、固定してください。

トヨタ純正用品は、3年間6万km保証です。（一部商品を除く）

トヨタ純正用品 3年間 6万km 保証

保証修理をうけられる期間は、トヨタの販売店、またはトヨタ認定サービス工場で商品をトヨタ車に取り付けた日（販売した日）から3年間となります。
ただし、その期間内でも走行距離が60,000kmまでとします。
※一部消耗品の保証期間や詳細につきましては、販売店にお問い合せください。

トヨタ純正品 （販売店装着オプション）

トヨタ自動車(株)の取り扱い商品です。

TOYOTA ORIGINAL Accessory

Basic

009 盗難防止機能付ナンバーフレームセット（ベーシック）

ナンバーフレーム（ベーシック/フロント&リヤ）＋ロックボルト（ナンバープレート用）のセット＊。
ナンバーフレーム表面処理：シルバー塗装
設定：除く字光式ナンバープレート付車

5,940円（消費税抜き5,400円）

［お得なセット価格］ **5,390円**（消費税抜き4,900円）〈BHHU〉

＊ロックボルト・ナンバーフレームは、それぞれ単品でもご購入いただけますので、販売店にお問い合わせください。

012 サイドバイザー（ベーシック）

雨の降り込みや日射しを和らげる大型バイザー。

9,900円（消費税抜き 9,000円）0.3H〈K0N0〉

※写真は当該車両とは異なります。

014 タイヤストッパー

設定：除く高床

3,960円（消費税抜き 3,600円）

0.3H〈P7B0〉

※付属のブラケットが装着できない場合は、ツールボックス等に保管してください。

015 レスキューマンIII（ハンマー＆カッター）

2,530円
（消費税抜き 2,300円）〈77P2〉

ご注意
＊緊急脱出のための専用品です。他の用途には使用しないでください。
＊フロントウィンドゥガラスは緊急脱出用ハンマーでは割ることができません。また、一部車両のドアガラスおよびリヤウィンドゥガラスには合わせガラスが使用されているため割ることができません。
＊ドアガラスを割り、穴を広げるとき、ガラスの破片でケガをしないようご注意ください。
＊お子様のいたずらでケガをする場合がありますので十分ご注意ください。

016 三角表示板

いざというときに備えておきたい。
非常表示板です。

2,750円
（消費税抜き 2,500円）〈77R0〉

017 タイヤチェーン

耐摩耗性に優れ、脱着時にタイヤや手を傷つけないよう考慮した溶接バリのない安全仕様。
設定：下記の適用一覧表をご覧ください。

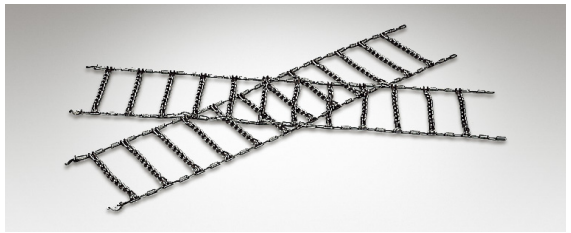

■タイヤチェーン適用一覧表

スチールチェーン			
種類	適用サイズ	メーカー希望小売価格	追工コード
シングル	195/75-15	**12,980円**（消費税抜き11,800円）	V1B0
	205/70-16	**13,090円**（消費税抜き11,900円）	
	195/85-16	**14,520円**（消費税抜き13,200円）	
	205/75-16		

合金鋼チェーン			
種類	適用サイズ	メーカー希望小売価格	追工コード
ダブル	185/85-16	**25,190円**（消費税抜き22,900円）	V1H0
トリプル	185/85-16	**30,470円**（消費税抜き27,700円）	V1J0

■適応サイズは、新車標準ホイール・タイヤを基準にしています。ホイール・タイヤの種類（特に冬用タイヤ）・メーカーによっては装着できない場合があります。詳しくは販売店にお問い合わせください。
■アルミホイールにチェーンを取り付けると、ホイールに傷がつく恐れがあります。
※保証期間はご購入日から1年間です。

★本カタログに掲載されている商品につきましては、車両登録後の取付を前提としております。

価格表記について

00,000円（消費税抜き00,000円）→ メーカー希望小売価格 ①

0.0H → 標準取付時間 ②

①価格は取付費を含まないメーカー希望小売価格＜（消費税10%込み）'23年10月時点のもの＞で参考価格です。
実際の販売価格は各販売店が独自に定めております。
②時間は取付に必要は標準作業時間です。作業時間に応じた取付費が①とは別に発生致します。
取付費につきましても販売店が独自に定めております。

●詳しくは各販売店におたずねください。

トヨタ純正品 （販売店装着オプション）

トヨタ自動車（株）の取り扱い商品です。

TOYOTA ORIGINAL Accessory

1年間保証 TZ

動画でご紹介

ドライブレコーダー あなたの安全運転をしっかり録画します。

ドライブレコーダーの紹介ムービーはこちら〉〉

202 カメラ一体型ドライブレコーダー

DRT-H68A **21,450円**（消費税抜き19,500円）

1.4H〈UV0X〉

フルHD/200万画素 | HDR機能 | 常時録画/イベント録画*1

*1.イベント録画は手動（スイッチ操作）で録画。

本体取り付け例

本体取り付け例

※写真は当該車両とは異なります。

※検査標章などの装着物の位置、オプション製品の取付などによっては、ドライブレコーダーが装着できない場合がございます。詳しくは販売店におたずねください。

ドライブレコーダー基本機能：高画質技術で、画素数だけでは語れないしっかり見える映像を録画します。

- ●高度なHDR技術と調整機能で、光量差の白とびや黒つぶれを低減。
- ●CMOSセンサー搭載の高感度カメラで夜間でも見やすい映像を提供。
- ●映像ノイズや、広角レンズによる画面の歪みを補正。

HDR機能なし

HDR機能あり

エンジン始動で、手間なく自動録画ACC ONからOFFまでの映像を録画します。

※録画用microSDカードの録画容量が一杯になると古い映像を消して上書きします。

前後（合計20秒間）の映像、手動による任意のイベント録画を保護。

※録画映像はカメラが映す範囲に限られます。
※10件を超えると古いデータから順次上書きされます。
※手動（スイッチ操作）で20秒間（前12秒、後8秒）の映像を保護。

※正常な動作が保証できないため、本製品使用時は必ず本カメラ専用のmicroSDカードを使用してください。 ※本機は、全ての状況において映像を録画することを保証したものではありません。 ※本機は、事故の検証に役立つことも目的の一つとした製品ですが、証拠としての効力を保証するものではありません。 ※本機で録画した映像は、その使用目的や使用方法によっては、被写体のプライバシーなどの権利を侵害する場合がありますのでご注意ください。また、本機をイタズラなどの目的で使用しないでください。これらの場合については弊社は一切責任を負いません。 ※本機は映像を録画する装置ですが、必ずしも信号が確認できることを保証した装置ではありません。環境によって信号が確認できない場合があります。その場合は、前後の映像や周囲の車両の状況から判断願います。信号が確認できない件については、弊社は一切責任を負いません。 ※LED式信号機は目に見えない速さで点滅しているため、本機で撮影すると、点滅して撮影される場合があります。信号が映っていない場合は前後の映像や周囲の車両の状況から判断願います。LED式信号機が映らない件については弊社は一切責任を負いません。 ※映像が録画されなかった場合や録画された映像ファイルが破損していた場合による損害、本機の故障や本機を使用することによって生じた損害につきましては、弊社は一切責任を負いません。 ※夜間にナビの画面や昼間に太陽光を反射してダッシュボード等がガラスに映り込み、映像に残る場合があります。また、外部環境により映像画質が変化します。 ※ご使用前に必ず取扱説明書をご覧ください。

取付、ご使用にはご留意いただきたい点が多数ございます。

ナビオプションで利用できるメディア、接続機器、パソコンの動作環境、各種バージョン情報、使用時の注意点など、詳しくはhttps://toyota.jp/dop/navioption/をご覧ください。

ETC2.0ユニット

先進の運転支援情報サービスETC2.0でドライブをサポート。

207 ETC2.0ユニット*1*2ボイスタイプ

26,290円（消費税抜き23,900円）

1.6H〈V1FX〉

●交通情報をキャッチして音声でお知らせ。

GPS内蔵ETCアンテナ装着例

ETC車載器

高速・有料道路の料金所をキャッシュレス、スムーズに通過できます。

203 ETC車載器*1*2ボイスタイプ

14,850円（消費税抜き13,500円）

1.6H〈V1DX〉

●カード有効期限も音声案内。ボイス機能搭載ETC。

アンテナ装着例

205 ETC車載器*1*2ベーシックタイプ

11,550円（消費税抜き10,500円）

1.6H〈V1EX〉

●カード抜き忘れをアラーム通知。

アンテナ装着例

●各オプション用品の取付位置については販売店におたずねください。
*1、価格にセットアップ費用は含まれておりません。 *2、ETC(ETC2.0)ユニットは新しいセキュリティ規格に対応しています。
※GPS内蔵ETCアンテナ／ETCアンテナは、ダッシュボード中央に装着となります。写真は当該車両とは異なります。ETC2.0ユニットは、今後新たに追加されるサービスおよびシステム変更には対応できない場合があります。あらかじめご了承ください。詳しくは販売店におたずねください。

トヨタモビリティパーツ（株）の取り扱い商品です。

701 TZ緊急セットA

災害時に役立つアイテムが多数揃った防災士監修のセット。防水仕様のリュックは、水を入れたら給水袋に、空気を入れたら枕としても使用可能です。*1

7,150円（消費税抜き6,500円）〈3207〉

① 防災BOOK
② レインコート
③ 携帯トイレ（3枚）
④ 防水リュック（容量10L）
⑤ ホイッスル
⑥ ライト
⑦ ウェットティッシュ
⑧ パーソナルメモ
⑨ マスク（3枚）
⑩ レスキューシート
⑪ タオル
⑫ 軍手
⑬ レジャーシート（L180×W180cm）

*1.完全密封ではないので、空気が漏れる場合があります。
※保証期間はご購入から1年間です。
※非常食・飲料水などは、必要に応じてご準備することをおすすめします。
※内容物は予告なく変更になる場合がございます。

価格は取付費を含まない（販売元）トヨタモビリティパーツ希望小売価格＜（消費税10%込み）'23年10月時点のもの＞で参考価格です。実際の販売価格は各販売店が独自に定めております。

701 に関するお問い合わせ先
（製造元）株式会社ナテック
TEL：052−526−0801
オープン時間：（平日）9:00〜17:00（土日祝休業）
ホームページ：http://www.natec-emergency.jp/

価格表記について

00,000円（消費税抜き00,000円）→ メーカー希望小売価格 ①

0.0H → 標準取付時間 ②

①価格は取付費を含まないメーカー希望小売価格＜（消費税10%込み）'23年10月時点のもの＞で参考価格です。実際の販売価格は各販売店が独自に定めております。
②時間は取付に必要は標準作業時間です。作業時間に応じた取付費が①とは別に発生致します。取付費につきましても販売店が独自に定めております。 ●詳しくは各販売店におたずねください。

名入れ、架装の指定にご利用ください。

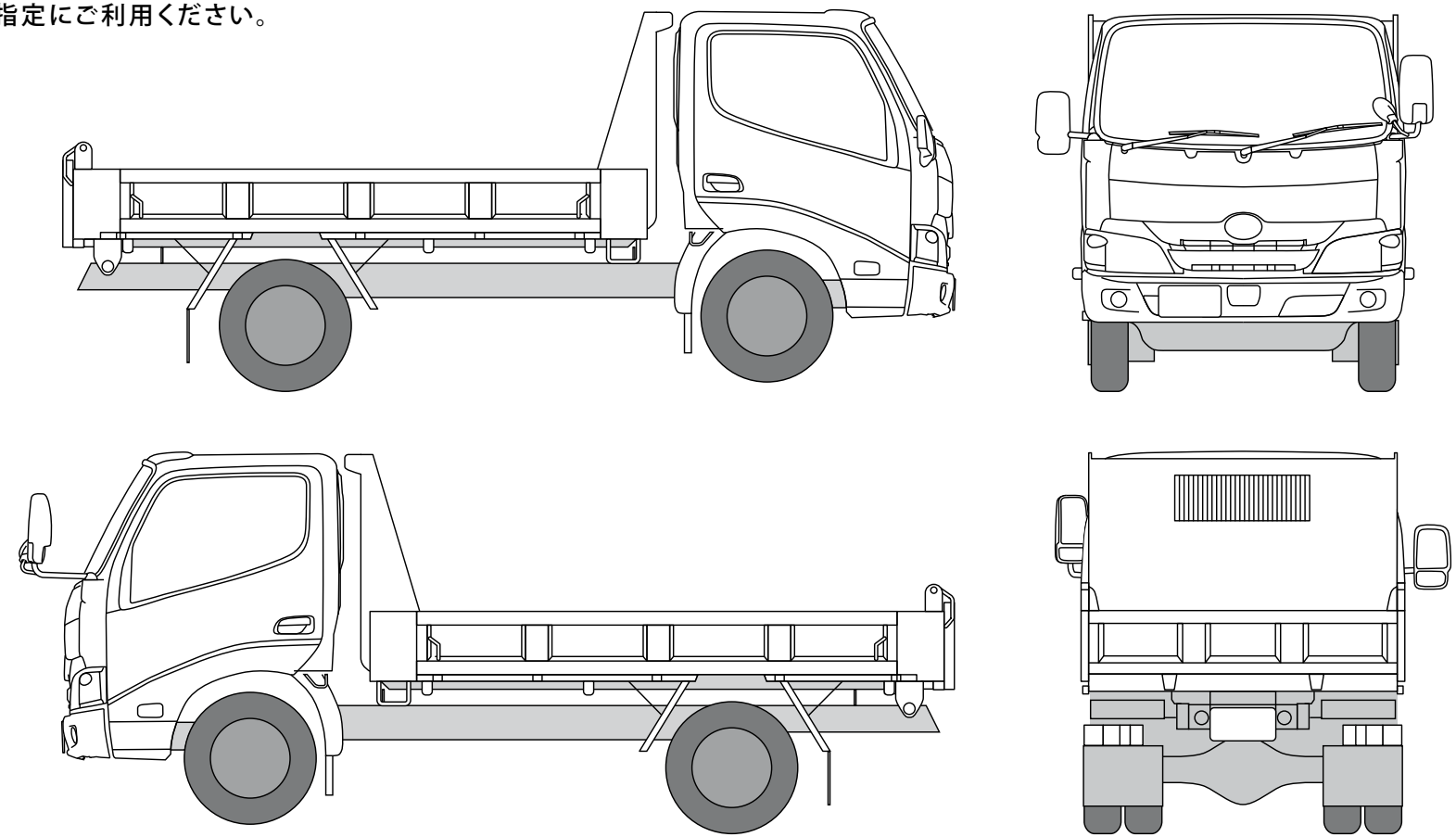

自動車リサイクル法の施行により、下表のリサイクル料金が別途必要となります。

リサイクル料金表（単位：円）

※リサイクル料金は'23年10月時点の金額

車　種	リサイクル預託金				資金管理料金	合 計
	シュレッダーダスト料金	エアバッグ類料金	フロン類料金	情報管理料金		
全　車	6,450	2,800	1,650	130	290	11,320

●リサイクル預託金が預託済のお車を商品車として譲渡する旧所有者（譲渡人）は、車両価値部分とリサイクル預託金相当額の合計額を新所有者（譲受人）からお受け取りになることにより、リサイクル預託金の返金を受けることができます。詳しくは、取扱い販売店におたずねください。

用途に合わせたオリジナル特装車も承っております。お近くの販売店へお気軽にご相談ください。

製造事業者：日野自動車株式会社
架装メーカー：極東開発工業株式会社（9mm厚ダンプ／建設用ダンプ／スライドダンプ）
新明和工業株式会社（9mm厚ダンプ／建設用ダンプ／ローダーダンプ）
株式会社花見台自動車（セフテーローダ・ダンプ）

■下記のサービス・商品につきましては、一部取り扱いのない地域・店舗がございます。

For Your Life
暮らしの中で、私たちトヨタにできること

アフターサービスなら トヨタサービス toyota.jp/after_service/
クルマを借りるなら TOYOTA Rent a Car www.toyota.co.jp/rent/
中古車を買うなら TOYOTA 認定中古車 gazoo.com/U-Car/nintei/index.html
クルマを売るなら トヨタのクルマ買取 www.toyota.jp/akaitori/
クルマ好きが集まる場所 GAZOO gazoo.com
クレジットカードなら TS3 tscubic.com
スマホ買うなら トヨタのau toyota.jp/information/campaign/pipit/
家を建てるなら TOYOTA HOME www.toyotahome.co.jp
マリンレジャーなら TOYOTA MARINE www.toyota.co.jp/marine/

詳しくは! https://toyota.jp

発進・加速はゆるやかに。エコドライブに心がけよう。

このカタログに関するお問い合わせは、お近くのダイナ取り扱い販売店
または下記のお客様相談センターへ
トヨタ自動車株式会社 お客様相談センター
全国共通・フリーコール 0800-700-7700　オープン時間 365日 9:00～18:00
所在地 〒450-8711 名古屋市中村区名駅4丁目7番1号
本仕様ならびに装備は予告なく変更することがあります。（このカタログの内容は24年10月現在のもの）
ボディカラーおよび内装色は撮影の条件、ご覧になる印刷物または画面によって実際の色とは異なって見えることがあります。

ベース車両および純正用品については、フォーム/チャット/手話通訳のお問い合わせサービスもご利用いただけます。詳しくはWEBページからご覧ください。

START YOUR IMPOSSIBLE